Smoking

Schnittmuster · Größe 4XL

Brustumfang 72–80 cm · Halsumfang ca. 54 cm · Rückenlänge ca. 63 cm

Drucke alle Seiten mit 100 % („Tatsächliche Größe“), nicht „An Seite anpassen“. A4, Hochformat. Schwarzweiß reicht.

Montageplan: 14 Blätter, Buchstabe an Buchstabe kleben

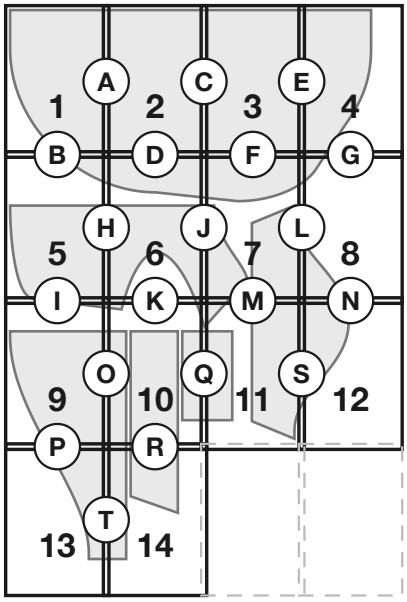

Gestrichelte Felder sind leer und werden nicht gedruckt.

Testquadrat

10 × 10 cm

Zuerst: Testquadrat prüfen

Druck diese Seite mit 100 % und leg ein Lineal an das rote Quadrat: Es muss 10 cm messen. Dann stimmt auch alles andere.

Schnittteile

Rückenteil (Sakko): 2× gegengleich aus schwarzem Oberstoff zuschneiden

Hemdbrust: 1× im Stoffbruch aus weißem Stoff zuschneiden

Hemdkragen: 2× im Stoffbruch aus weißem Stoff zuschneiden (Ober- und Unterkragen)

Ärmel: 2× gegengleich aus schwarzem Oberstoff zuschneiden

Frackschoß: 4× zuschneiden (2 Paare gegengleich)

Fliege: 2× aus schwarzem Satin zuschneiden

Linien

- Schnittlinie (Nahtzugabe 1 cm inklusive)
- Nähnlinie
- Stoffbruch: an den Stoffbruch legen
- Passzeichen
- Fadenlauf: parallel zur Webkante

So setzt du das Schnittmuster zusammen

1. Druck zuerst nur diese Seite und miss das Testquadrat. Stimmt es, druck die übrigen Seiten.
2. Schneide bei jedem Blatt den Rand ab, wo „Rand bis zur Linie abschneiden“ steht (links und oben).
3. Leg das Blatt auf die graue Klebefläche des Nachbarblatts, Buchstabe an Buchstabe (A an A, B an B), so dass die Linien weiterlaufen, und kleb es fest.
4. Schneide die Teile an der durchgezogenen Linie aus. Die Nahtzugabe von 1 cm ist schon drin.

© 2026 Das Haustiermode-Business · Verkaufslizenz inklusive: Alles, was du aus diesen Schnittmustern nähst, darfst du verkaufen.

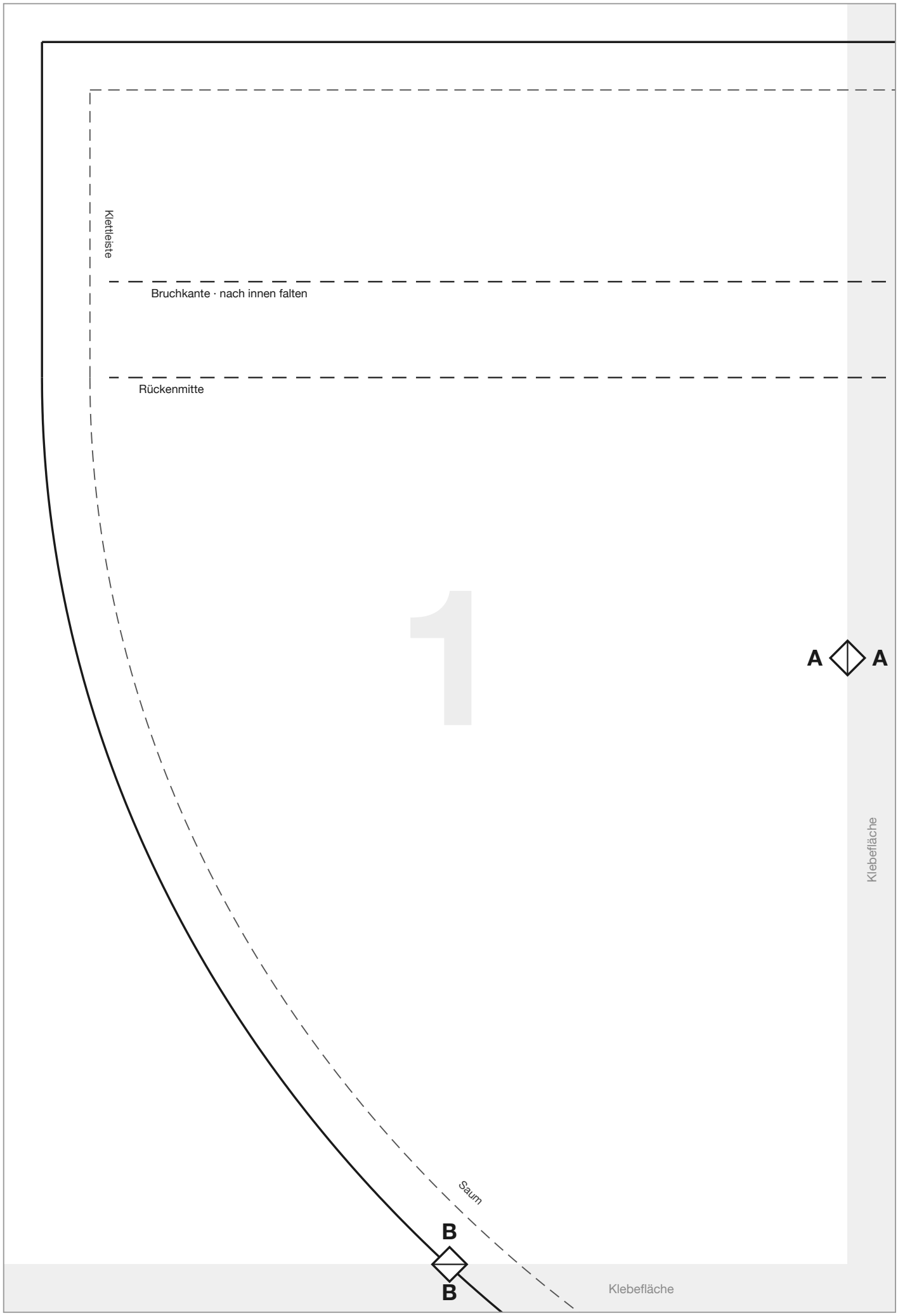

© 2026 Das Haustiermode-Business · Verkaufslizenz inklusive: Alles, was du aus diesen Schnittmustern nähst, darfst du verkaufen.

Klettleiste · Kante 1 cm einschlagen

Fadenlauf

Rand bis zur Linie abschneiden

A

2

C C

Klebefläche

D

D

Klebefläche

© 2026 Das Haustiermode-Business · Verkaufslizenz inklusive: Alles, was du aus diesen Schnittmustern nähst, darfst du verkaufen.

Rand bis zur Linie abschneiden

C

E E

3

Rückenteil (Sakko)

Smoking · Größe 4XL

2× gegengleich aus schwarzem Oberstoff zuschn

Nahtzugabe 1 cm inklusive

Klettleiste angeschnitten

F F

Klebefläche

Klebefläche

© 2026 Das Haustiermode-Business · Verkaufslizenz inklusive: Alles, was du aus diesen Schnittmustern nähst, darfst du verkaufen.

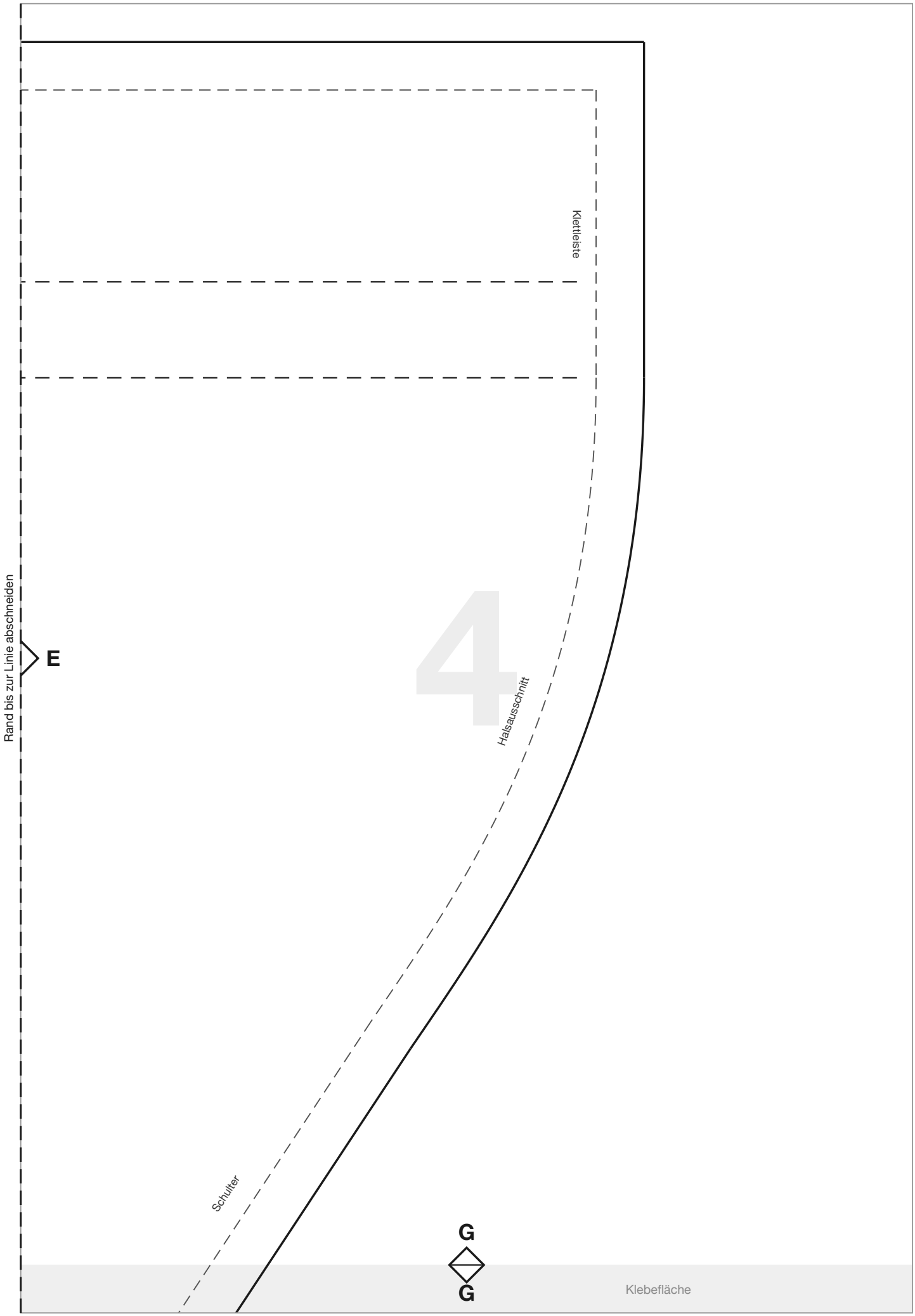

© 2026 Das Haustiermode-Business · Verkaufslizenz inklusive: Alles, was du aus diesen Schnittmustern nähst, darfst du verkaufen.

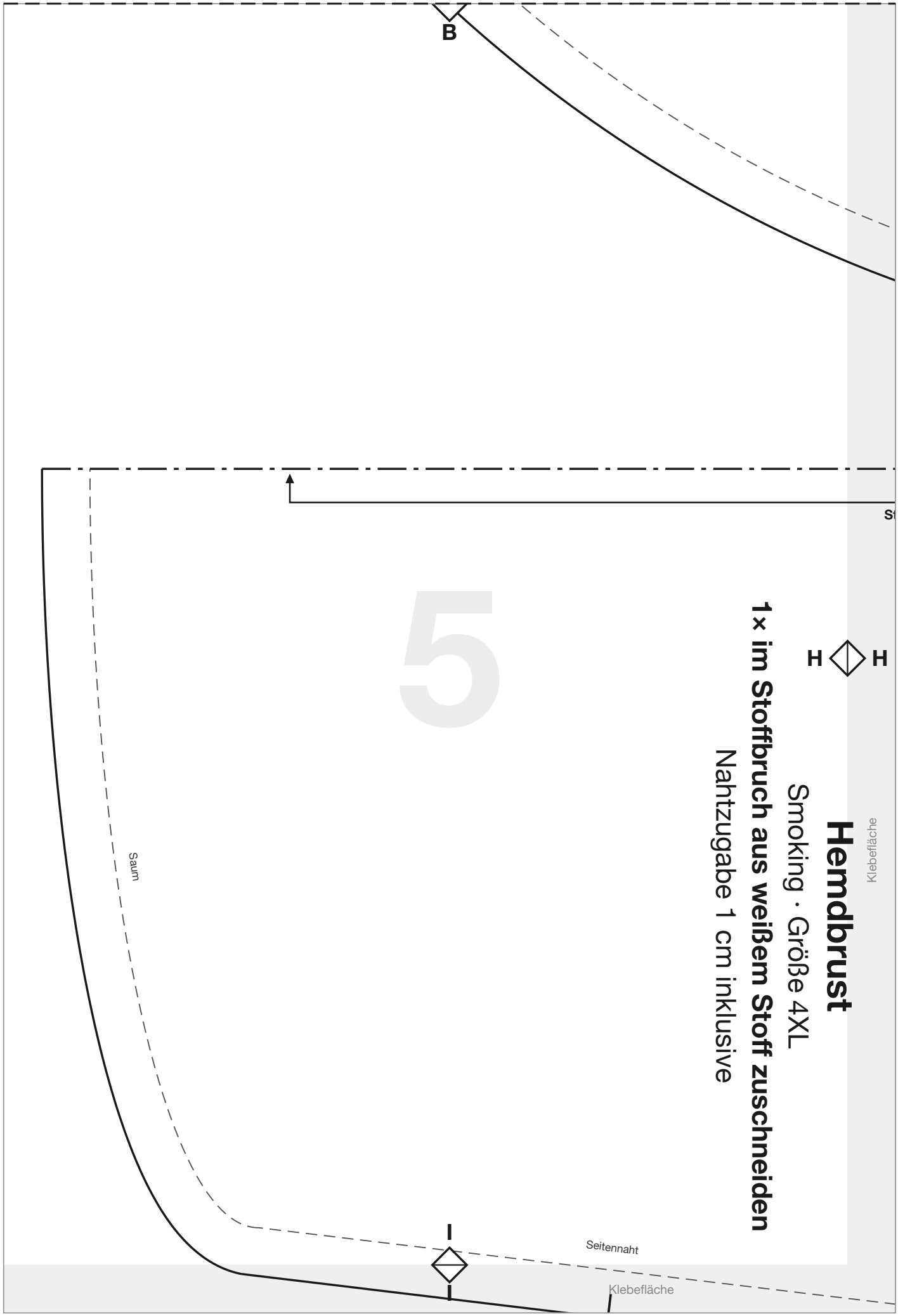

© 2026 Das Haustiermode-Business · Verkaufslizenz inklusive: Alles, was du aus diesen Schnittmustern nähst, darfst du verkaufen.

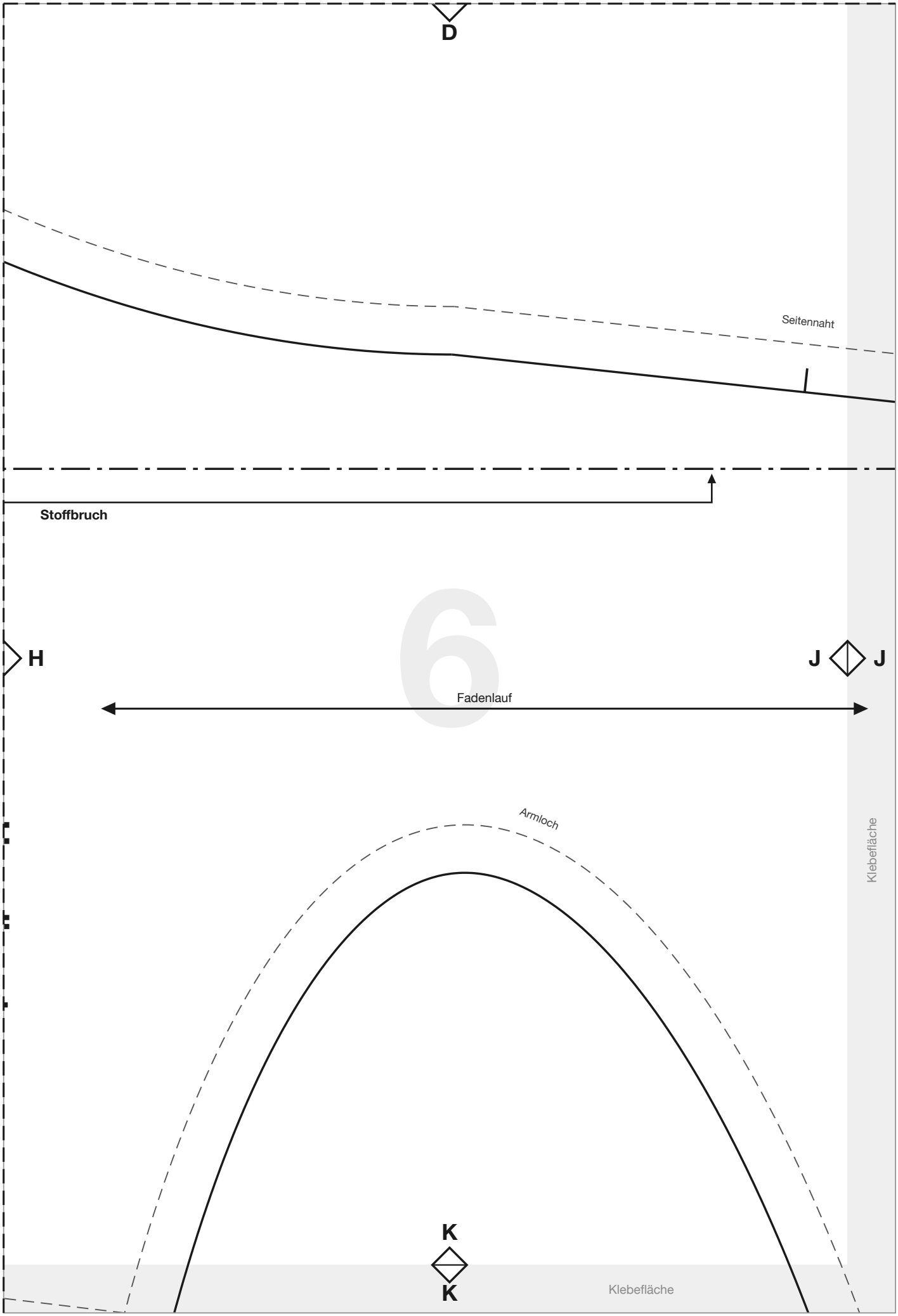

© 2026 Das Haustiermode-Business · Verkaufslizenz inklusive: Alles, was du aus diesen Schnittmustern nähst, darfst du verkaufen.

Rand bis zur Linie abschneiden

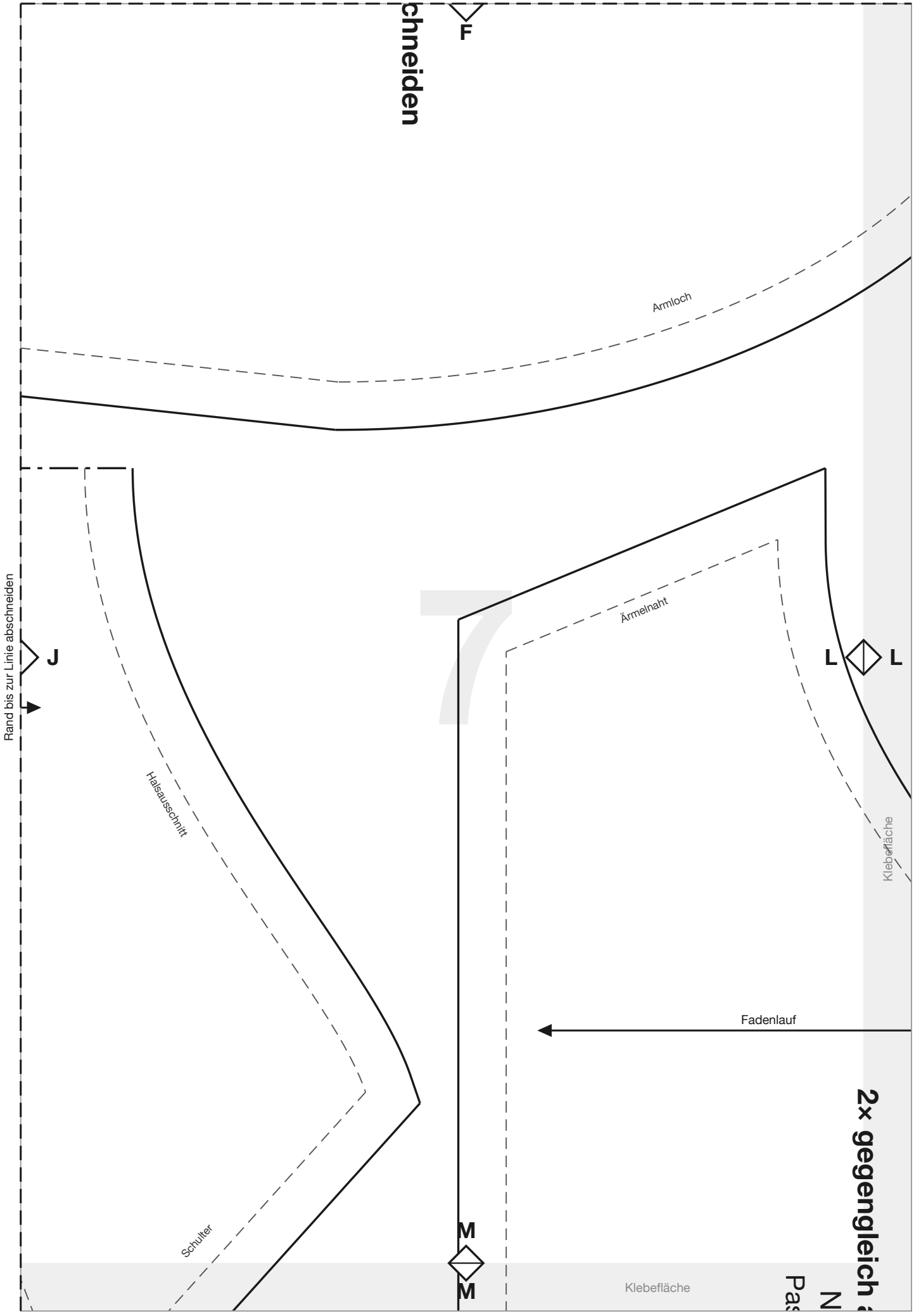

© 2026 Das Haustiermode-Business · Verkaufslizenz inklusive: Alles, was du aus diesen Schnittmustern nähst, darfst du verkaufen.

Rand bis zur Linie abschneiden

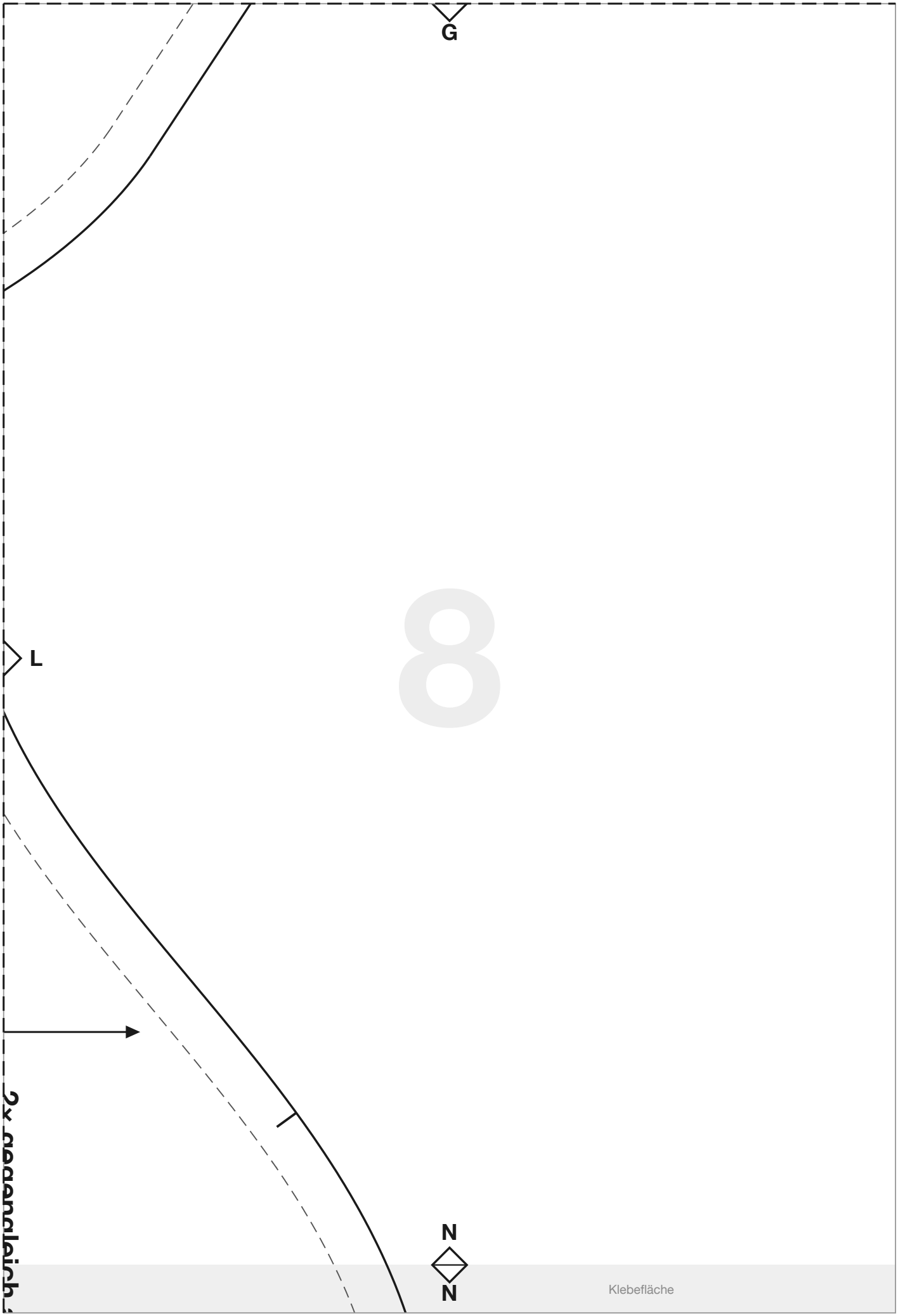

Rand bis zur Linie abschneiden

2× gegenüberliegend

© 2026 Das Haustiermode-Business · Verkaufslizenz inklusive: Alles, was du aus diesen Schnittmustern nähst, darfst du verkaufen.

Rückenmitte

Fadenlauf

Frackschoß

Smoking · Größe 4XL

4× zuschneiden (2 Paare gegengleich)

Nahtzugabe 1 cm inklusive

1 Paar aus Oberstoff, 1 Paar aus Futter

9

O O

Klebefläche

P P

Außenkante

Klebefläche

© 2026 Das Haustiermode-Business · Verkaufslizenz inklusive: Alles, was du aus diesen Schnittmustern nähst, darfst du verkaufen.

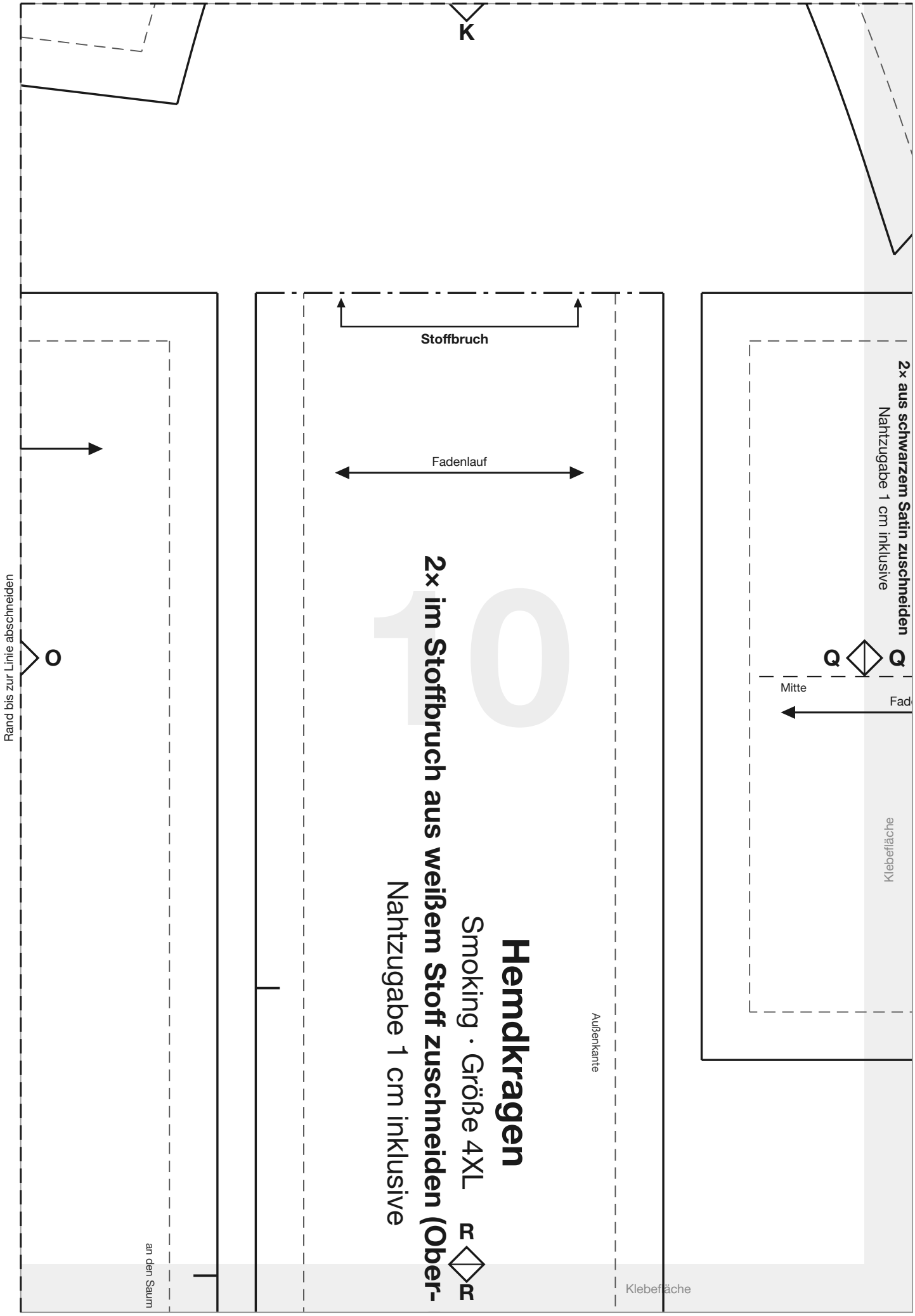

© 2026 Das Haustiermode-Business · Verkaufslizenz inklusive: Alles, was du aus diesen Schnittmustern nähst, darfst du verkaufen.

Smoking · Größe 4XL

ch aus schwarzem Oberstoff zuschneiden

Nahtzugabe 1 cm inklusive

Passzeichen an die Schulternaht

S S

Klebefläche

Ärmelnaht

Saum

M

Rand bis zur Linie abschneiden

Oberkante

Fliege

Smoking · Größe 4XL

2× aus schwarzem Satin zuschneiden

Nahtzugabe 1 cm inklusive

Q

Fadenlauf

Rand bis zur Linie abschneiden

© 2026 Das Haustiermode-Business · Verkaufslizenz inklusive: Alles, was du aus diesen Schnittmustern nähst, darfst du verkaufen.

Rand bis zur Linie abschneiden

Ärmel

Smoking · Größe 4XL

2x aus schwarzem Oberstoff zuschneiden

N

Armkugel

S

Rand bis zur Linie abschneiden

12

© 2026 Das Haustiermode-Business · Verkaufslizenz inklusive: Alles, was du aus diesen Schnittmustern nähst, darfst du verkaufen.

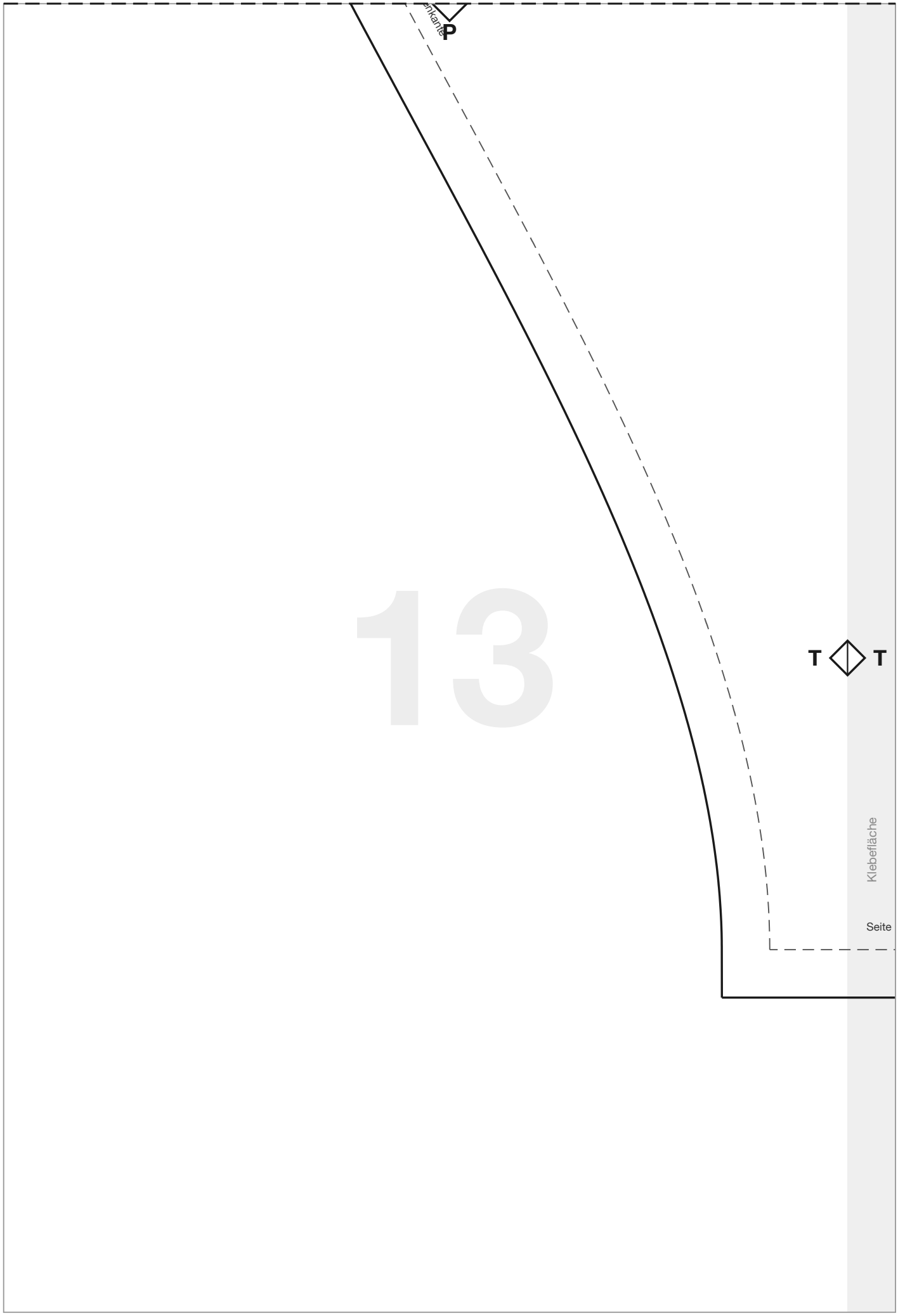

© 2026 Das Haustiermode-Business · Verkaufslizenz inklusive: Alles, was du aus diesen Schnittmustern nähst, darfst du verkaufen.

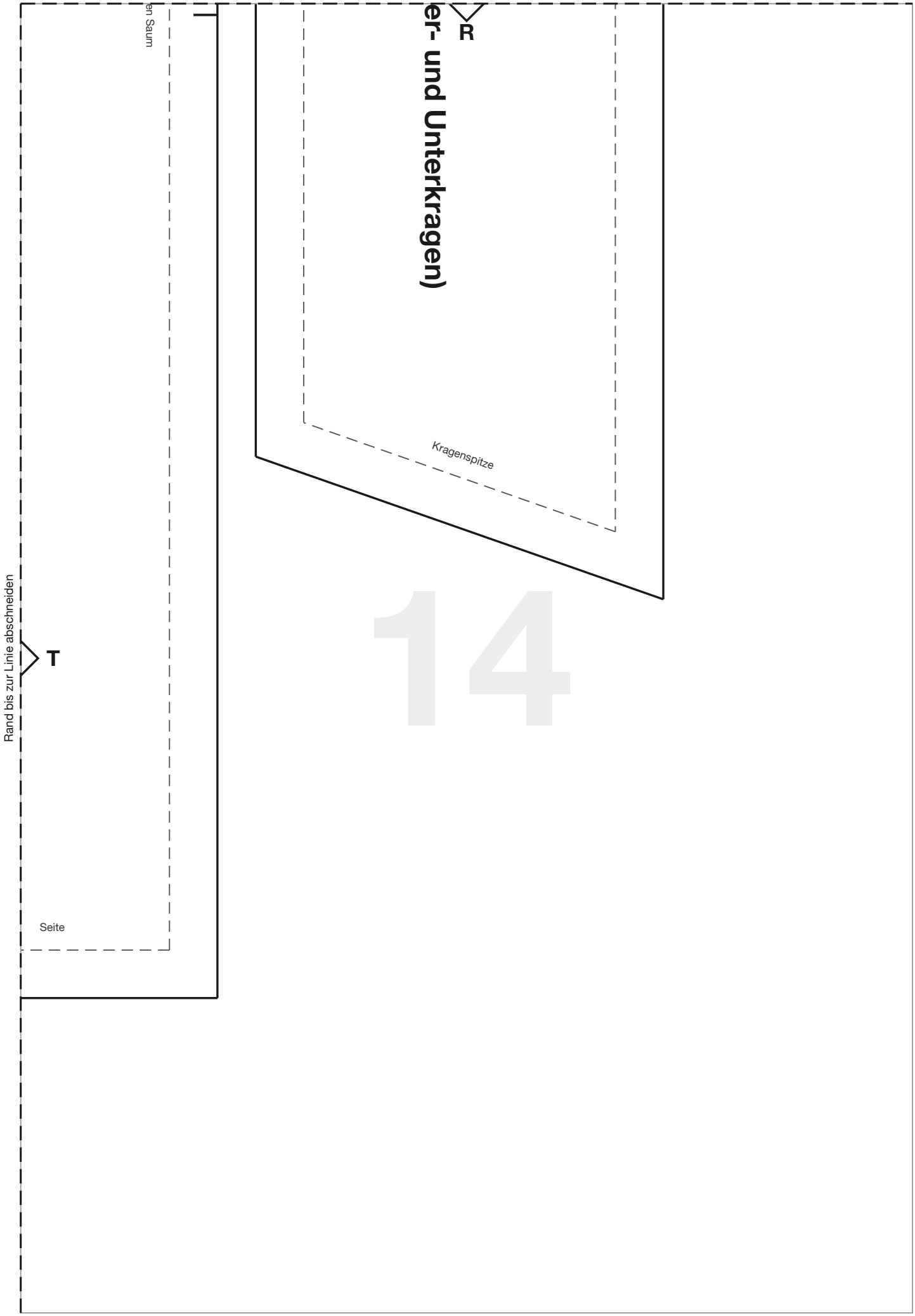

14

© 2026 Das Haustiermode-Business · Verkaufslizenz inklusive: Alles, was du aus diesen Schnittmustern nähst, darfst du verkaufen.