# Rundes Nestbett

## Schnittmuster · Größe L

Brustumfang 56–80 cm · Halsumfang ca. 54 cm · Rückenlänge ca. 63 cm

**Drucke alle Seiten mit 100 % („Tatsächliche Größe“), nicht „An Seite anpassen“. A4, Hochformat. Schwarzweiß reicht.**

**Montageplan: 27 Blätter, Buchstabe an Buchstabe kleben**

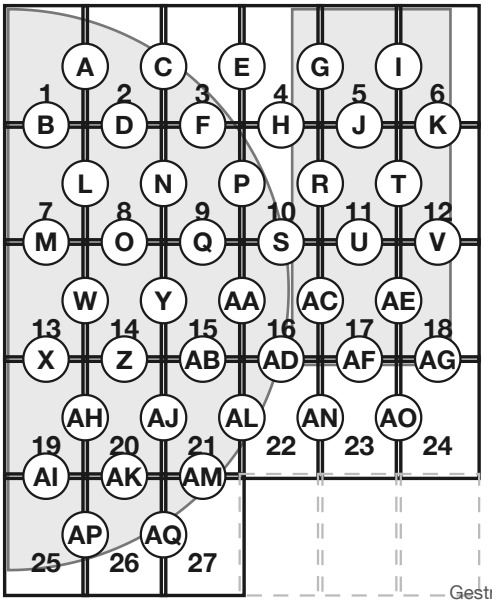


Gestrichelte Felder sind leer und werden nicht gedruckt.

**Testquadrat**

10 × 10 cm

### Zuerst: Testquadrat prüfen

Druck diese Seite mit 100 % und leg ein Lineal an das rote Quadrat: Es muss 10 cm messen. Dann stimmt auch alles andere.

### Schnittteile

Boden: 2× im Stoffbruch zuschneiden (Oberseite und Unterseite)

Randrolle: 5× im Stoffbruch zuschneiden

### Linien

- Schnittlinie (Nahtzugabe 1 cm inklusive)
- Nählinie
- Stoffbruch: an den Stoffbruch legen
- Passzeichen
- Fadenlauf: parallel zur Webkante

### So setzt du das Schnittmuster zusammen

1. Druck zuerst nur diese Seite und miss das Testquadrat. Stimmt es, druck die übrigen Seiten.
2. Schneide bei jedem Blatt den Rand ab, wo „Rand bis zur Linie abschneiden“ steht (links und oben).
3. Leg das Blatt auf die graue Klebefläche des Nachbarblatts, Buchstabe an Buchstabe (A an A, B an B), so dass die Linien weiterlaufen, und kleb es fest.
4. Schneide die Teile an der durchgezogenen Linie aus. Die Nahtzugabe von 1 cm ist schon drin.

© 2026 Das Haustiermode-Business · Verkaufslizenz inklusive: Alles, was du aus diesen Schnittmustern nähst, darfst du verkaufen.

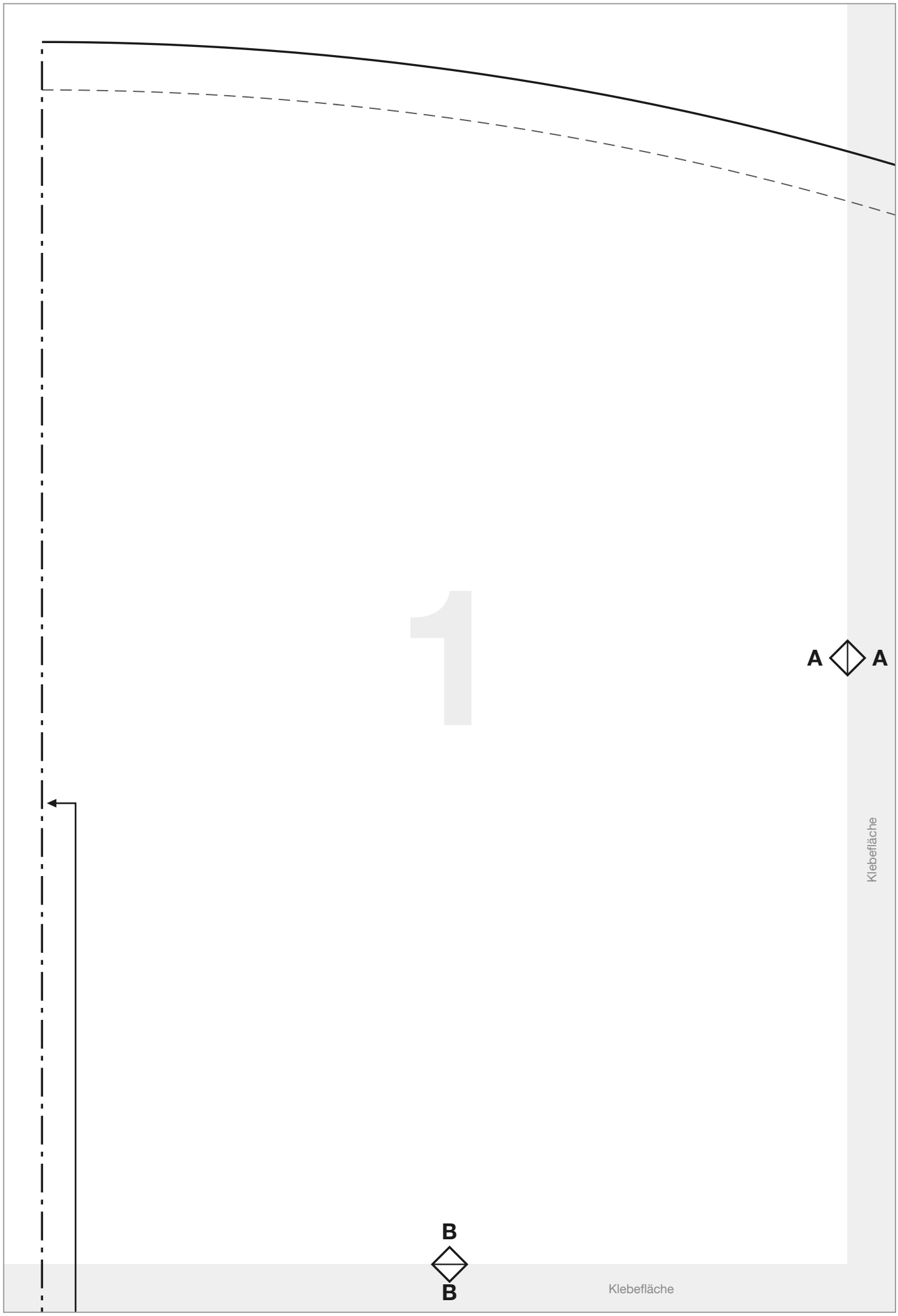


© 2026 Das Haustiermode-Business · Verkaufslizenz inklusive: Alles, was du aus diesen Schnittmustern nähst, darfst du verkaufen.

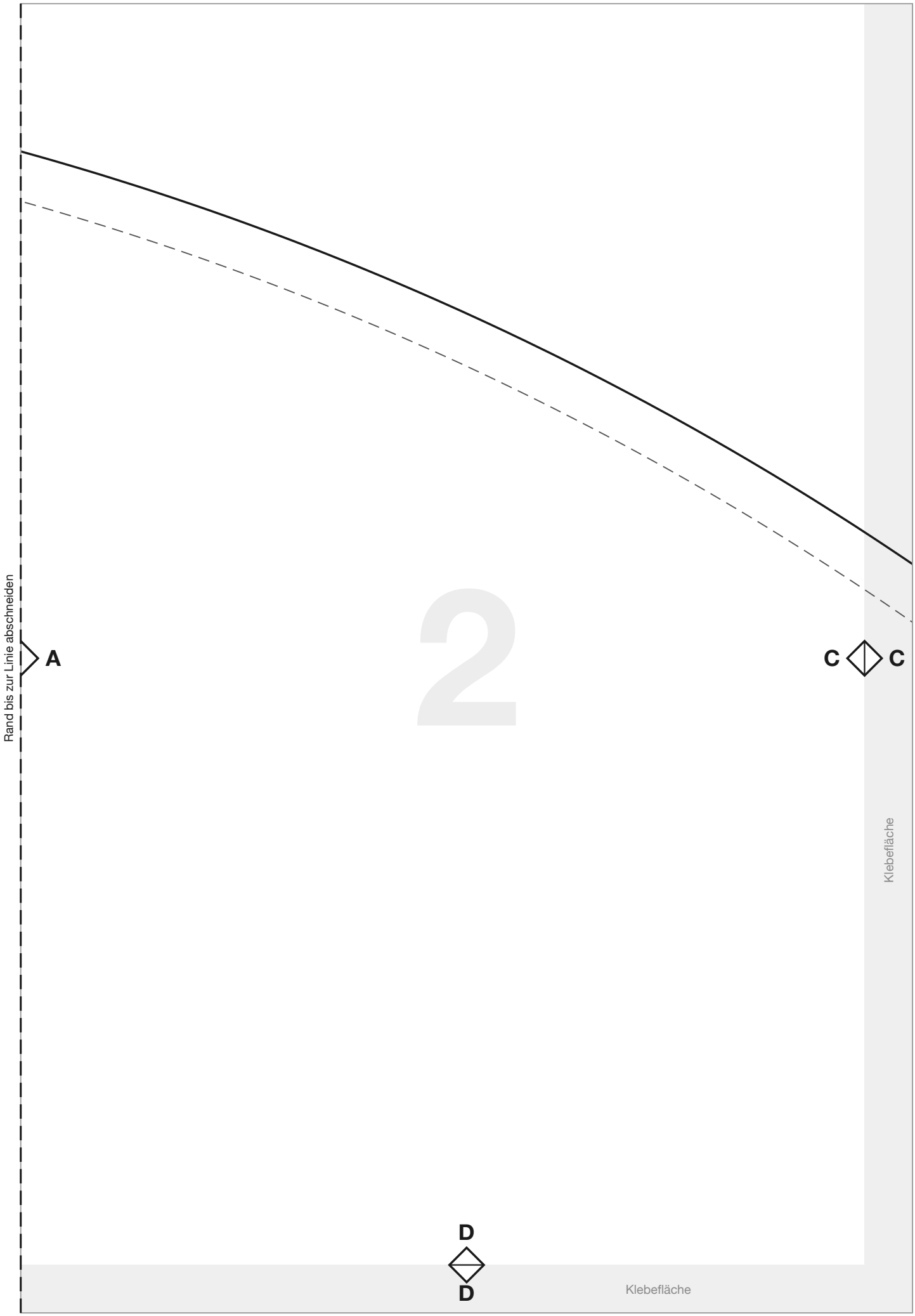


© 2026 Das Haustiermode-Business · Verkaufslizenz inklusive: Alles, was du aus diesen Schnittmustern nähst, darfst du verkaufen.

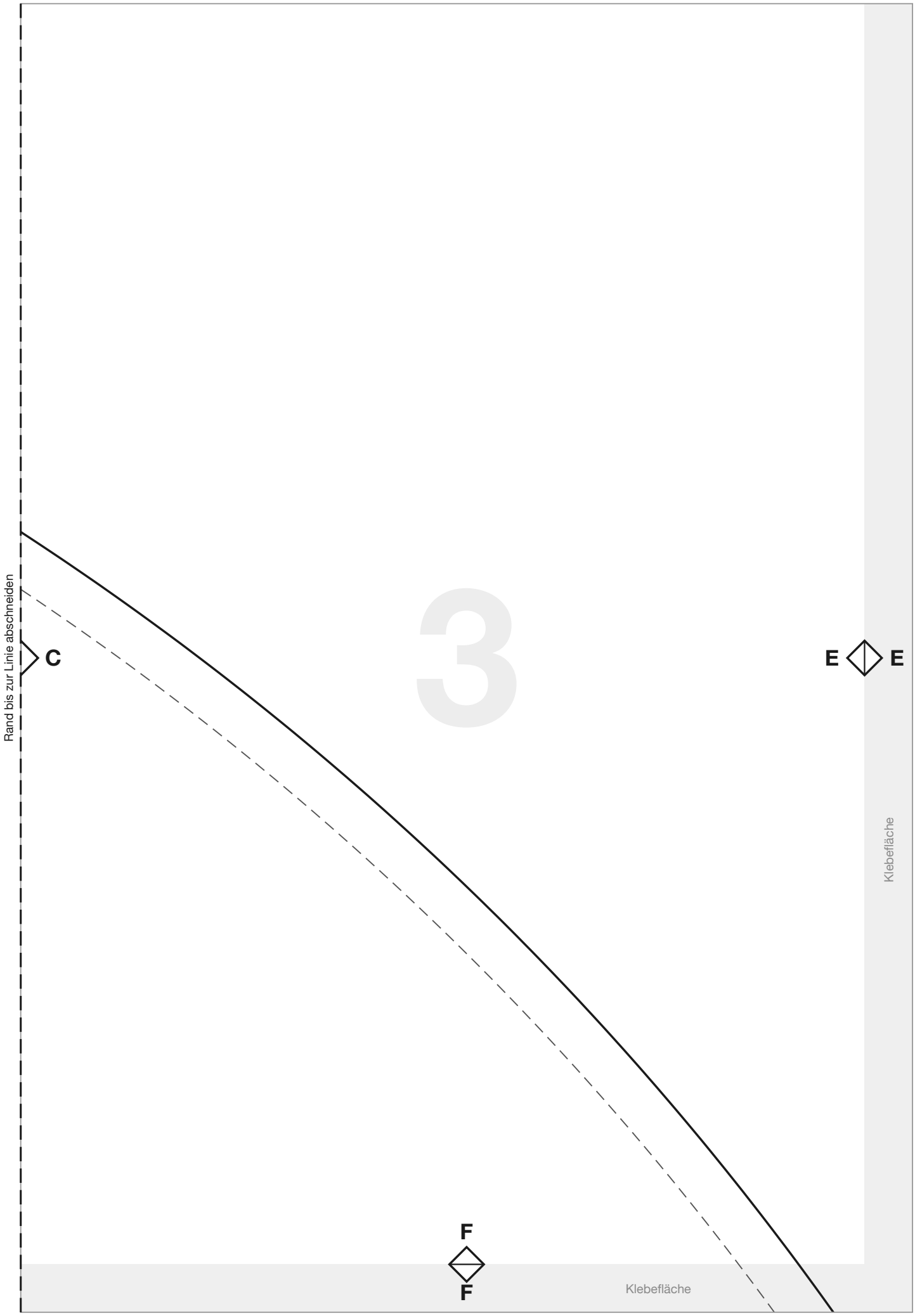


© 2026 Das Haustiermode-Business · Verkaufslizenz inklusive: Alles, was du aus diesen Schnittmustern nähst, darfst du verkaufen.

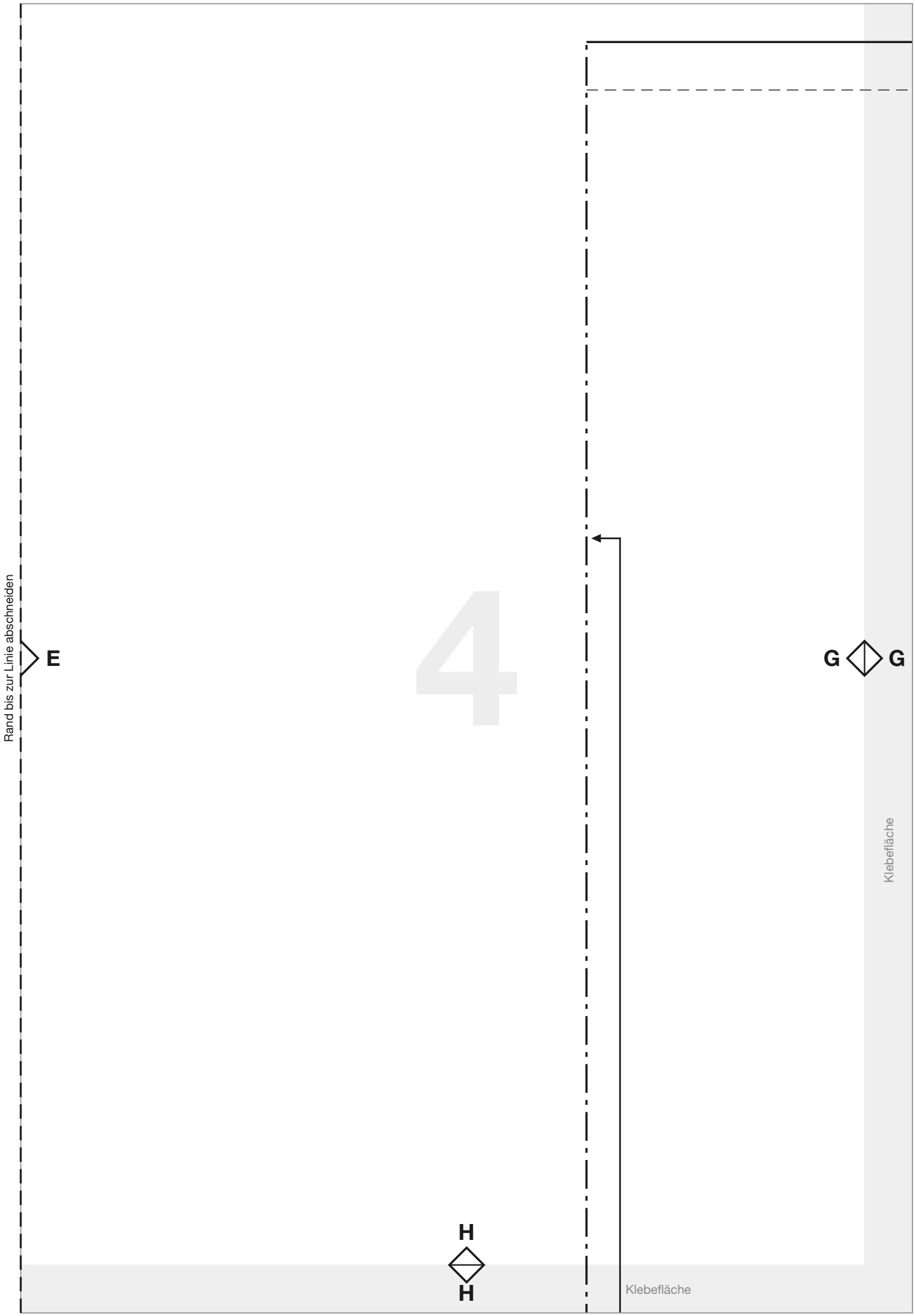


© 2026 Das Haustiermode-Business · Verkaufslizenz inklusive: Alles, was du aus diesen Schnittmustern nähst, darfst du verkaufen.

an das nächste Teil

Rand bis zur Linie abschneiden

G

5

I I

Klebefläche

J

J

Klebefläche

© 2026 Das Haustiermode-Business · Verkaufslizenz inklusive: Alles, was du aus diesen Schnittmustern nähst, darfst du verkaufen.

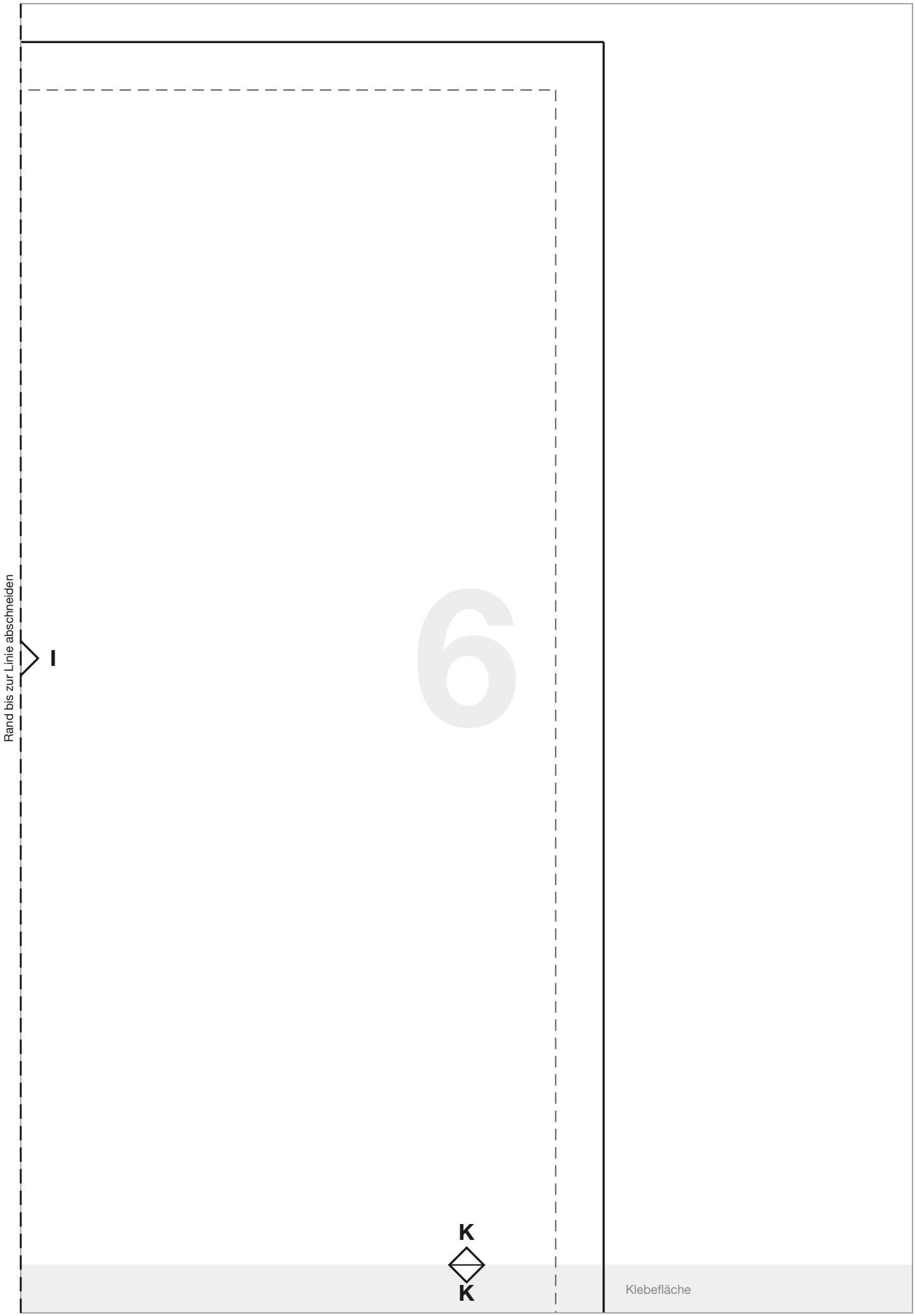


© 2026 Das Haustiermode-Business · Verkaufslizenz inklusive: Alles, was du aus diesen Schnittmustern nähst, darfst du verkaufen.

B

7

L L

Klebefläche

M

M

Klebefläche

© 2026 Das Haustiermode-Business · Verkaufslizenz inklusive: Alles, was du aus diesen Schnittmustern nähst, darfst du verkaufen.

Rand bis zur Linie abschneiden

D

Rand bis zur Linie abschneiden

L

8

N N

Klebefläche

O

O

Klebefläche

© 2026 Das Haustiermode-Business · Verkaufslizenz inklusive: Alles, was du aus diesen Schnittmustern nähst, darfst du verkaufen.

F

Rand bis zur Linie abschneiden

N

9

P P

Klebefläche

Q

Q

Klebefläche

© 2026 Das Haustiermode-Business · Verkaufslizenz inklusive: Alles, was du aus diesen Schnittmustern nähst, darfst du verkaufen.

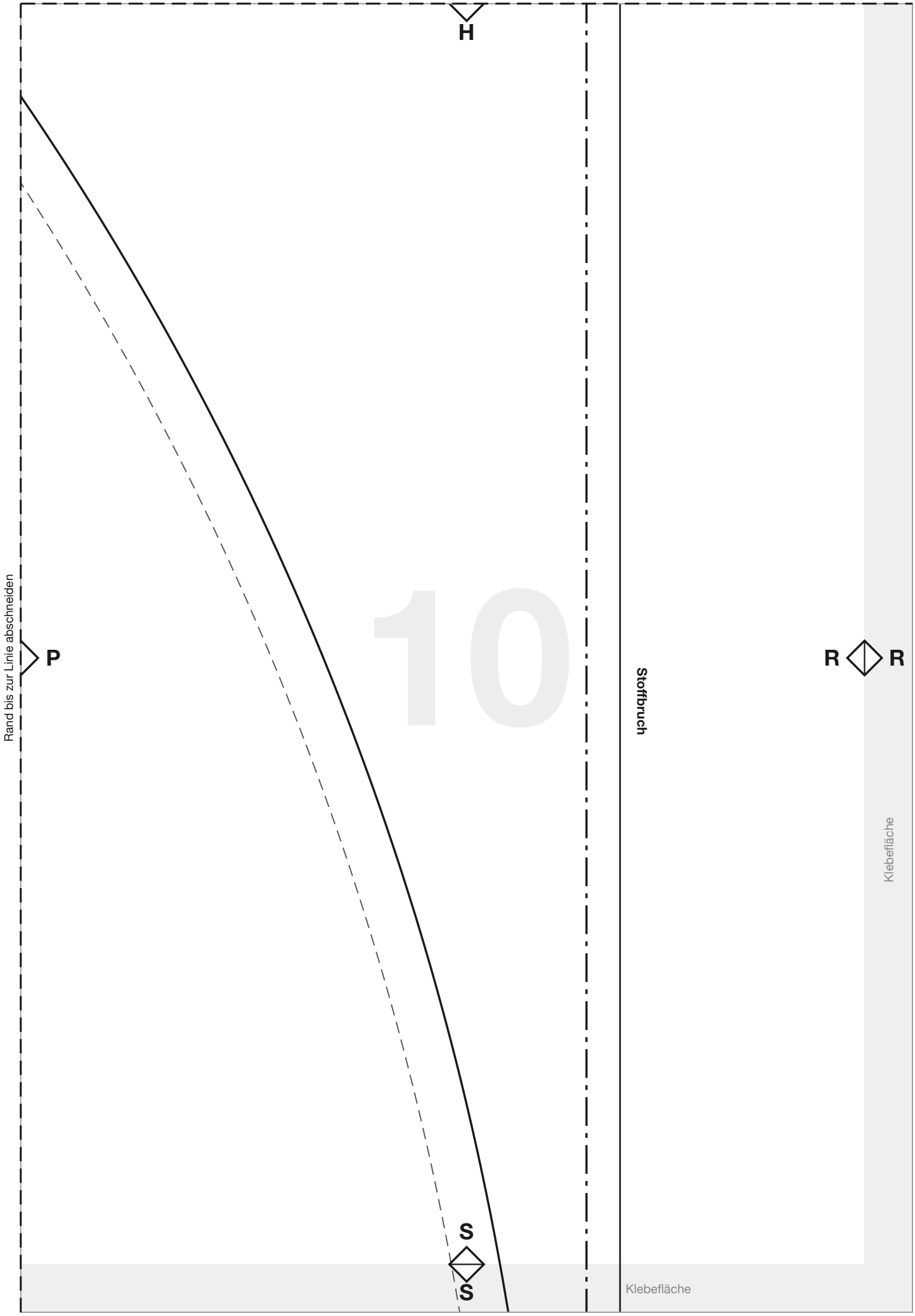


© 2026 Das Haustiermode-Business · Verkaufslizenz inklusive: Alles, was du aus diesen Schnittmustern nähst, darfst du verkaufen.

Rand bis zur Linie abschneiden

J

Rand bis zur Linie abschneiden

R

Fadenlauf

11

T T

Klebefläche

# Randrolle

Rundes Nestbett · Größe L

**5× im Stoffbruch zuschneiden**

U

Klebefläche

Nahtzugabe 1 cm inklusive

© 2026 Das Haustiermode-Business · Verkaufslizenz inklusive: Alles, was du aus diesen Schnittmustern nähst, darfst du verkaufen.

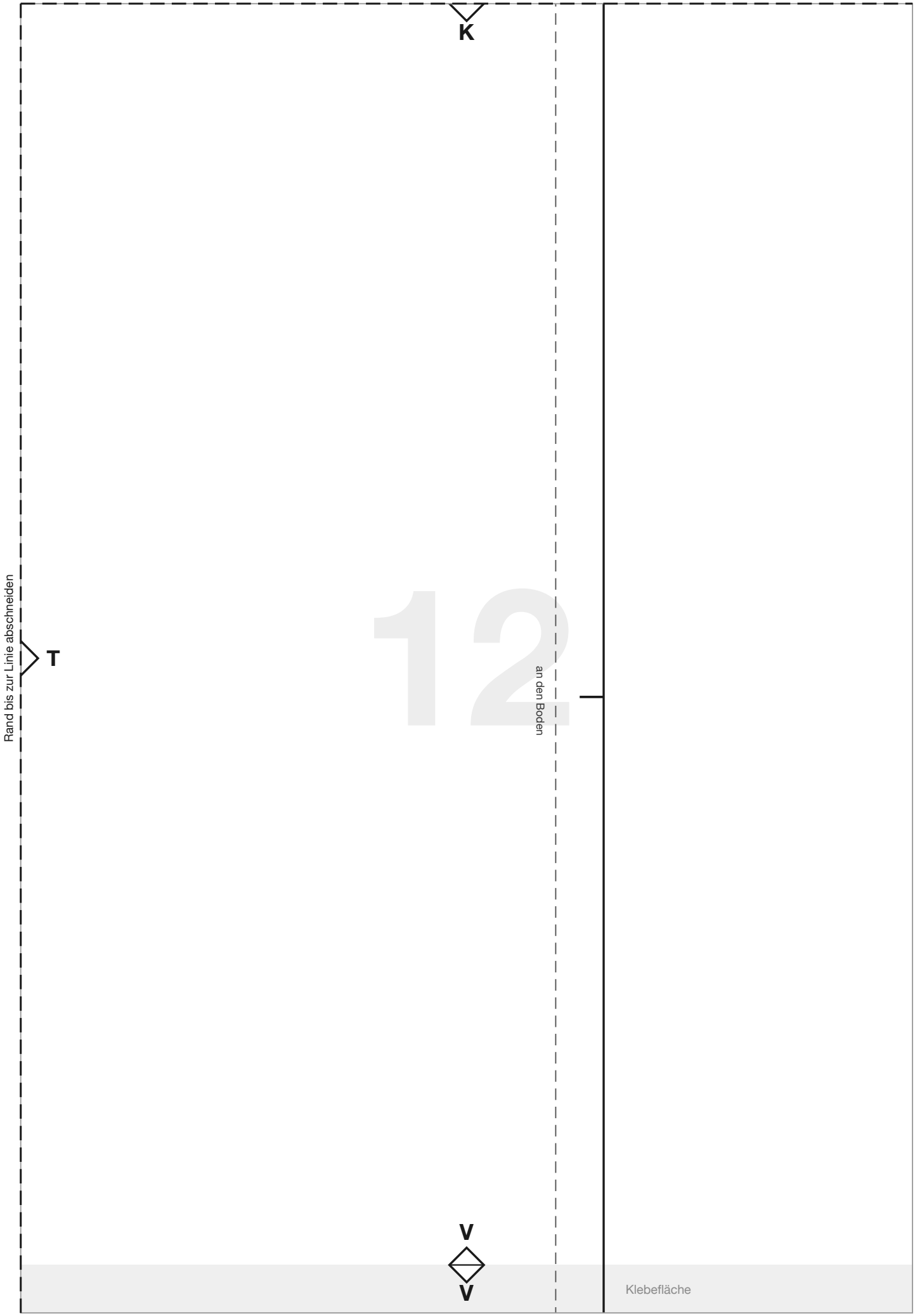


© 2026 Das Haustiermode-Business · Verkaufslizenz inklusive: Alles, was du aus diesen Schnittmustern nähst, darfst du verkaufen.

M

Stoffbruch

Fadenlauf

W W

13

Klebefläche

X X

Klebefläche

© 2026 Das Haustiermode-Business · Verkaufslizenz inklusive: Alles, was du aus diesen Schnittmustern nähst, darfst du verkaufen.

Rand bis zur Linie abschneiden

O

Rand bis zur Linie abschneiden

W

# Boden

Rundes Nestbett · Größe L

**2× im Stoffbruch zuschneiden (Oberseite un**

Nahtzugabe 1 cm inklusive

Fertigmaß außen Ø 124 cm

14

Y Y

Klebefläche

Z

Z

Klebefläche

© 2026 Das Haustiermode-Business · Verkaufslizenz inklusive: Alles, was du aus diesen Schnittmustern nähst, darfst du verkaufen.

Q

## e und Unterseite)

e

Rand bis zur Linie abschneiden

Y

15

AA AA

Klebefläche

AB

AB

Klebefläche

© 2026 Das Haustiermode-Business · Verkaufslizenz inklusive: Alles, was du aus diesen Schnittmustern nähst, darfst du verkaufen.

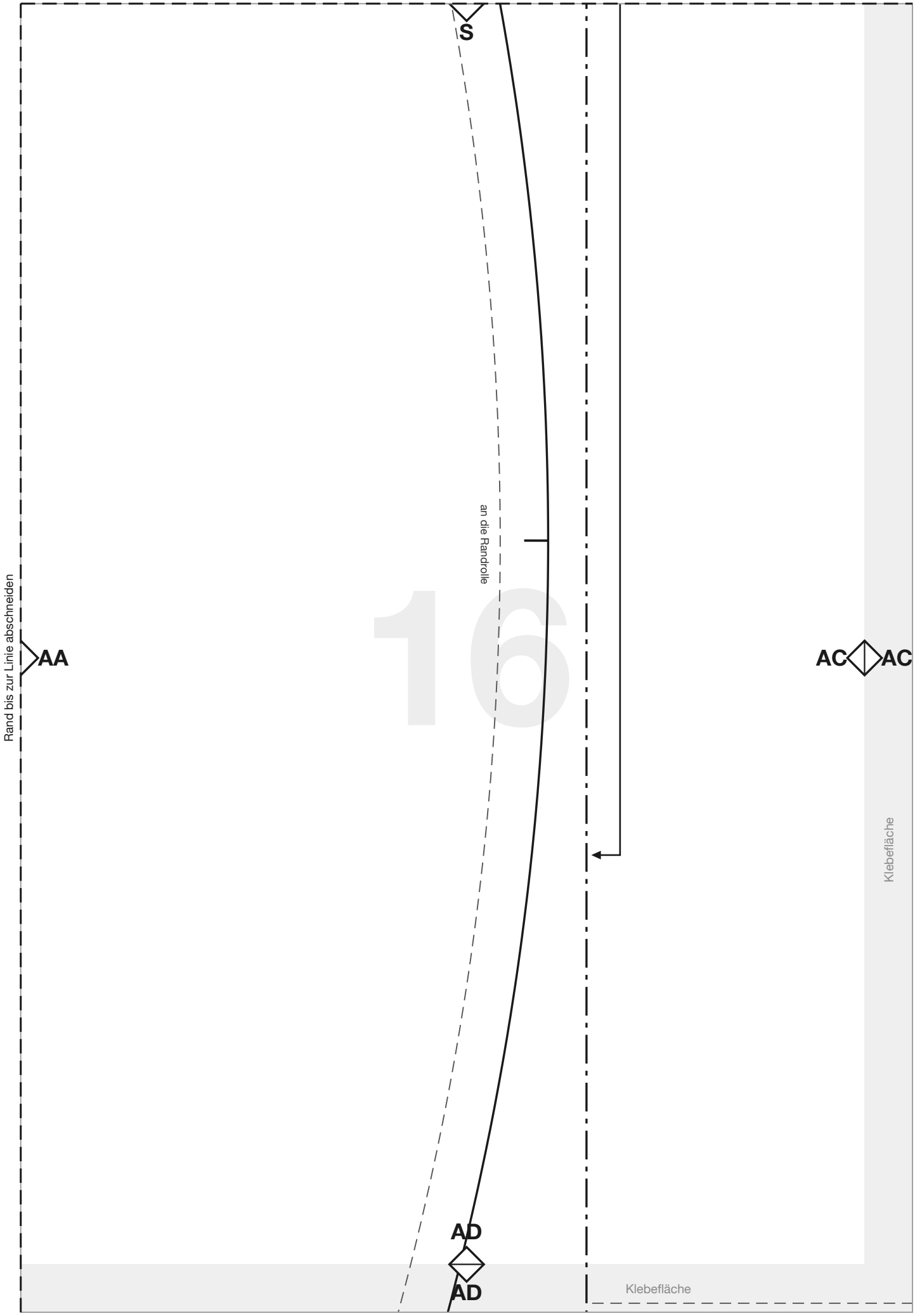


© 2026 Das Haustiermode-Business · Verkaufslizenz inklusive: Alles, was du aus diesen Schnittmustern nähst, darfst du verkaufen.

# 5× an Stoffbruch zuschneiden

U

Nahtzugabe 1 cm inklusive

5 Teile ergeben den ganzen Ring

Rand bis zur Linie abschneiden

AC

17

AE AE

Klebefläche

AF

AF

an das nächste Teil Klebefläche

© 2026 Das Haustiermode-Business · Verkaufslizenz inklusive: Alles, was du aus diesen Schnittmustern nähst, darfst du verkaufen.

Rand bis zur Linie abschneiden

**V**

Rand bis zur Linie abschneiden

**AE**

18

**AG**

**AG**

Klebefläche

© 2026 Das Haustiermode-Business · Verkaufslizenz inklusive: Alles, was du aus diesen Schnittmustern nähst, darfst du verkaufen.

X

19

AH AH

Klebefläche

AI AI

Klebefläche

© 2026 Das Haustiermode-Business · Verkaufslizenz inklusive: Alles, was du aus diesen Schnittmustern nähst, darfst du verkaufen.

**Z**

Rand bis zur Linie abschneiden

**AH**

20

**AJ** **AJ**

Klebefläche

**AK**

**AK**

Klebefläche

© 2026 Das Haustiermode-Business · Verkaufslizenz inklusive: Alles, was du aus diesen Schnittmustern nähst, darfst du verkaufen.

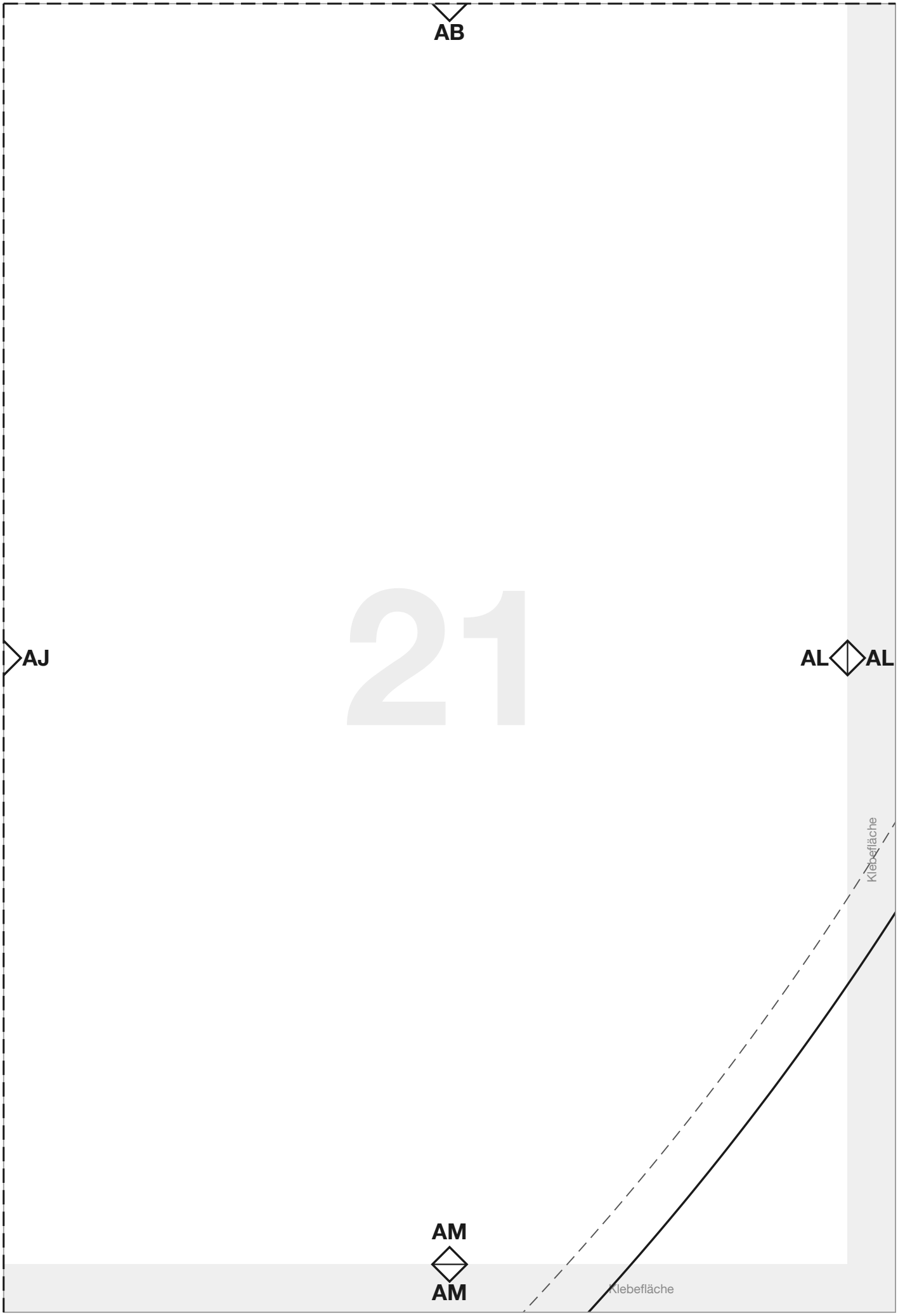


© 2026 Das Haustiermode-Business · Verkaufslizenz inklusive: Alles, was du aus diesen Schnittmustern nähst, darfst du verkaufen.

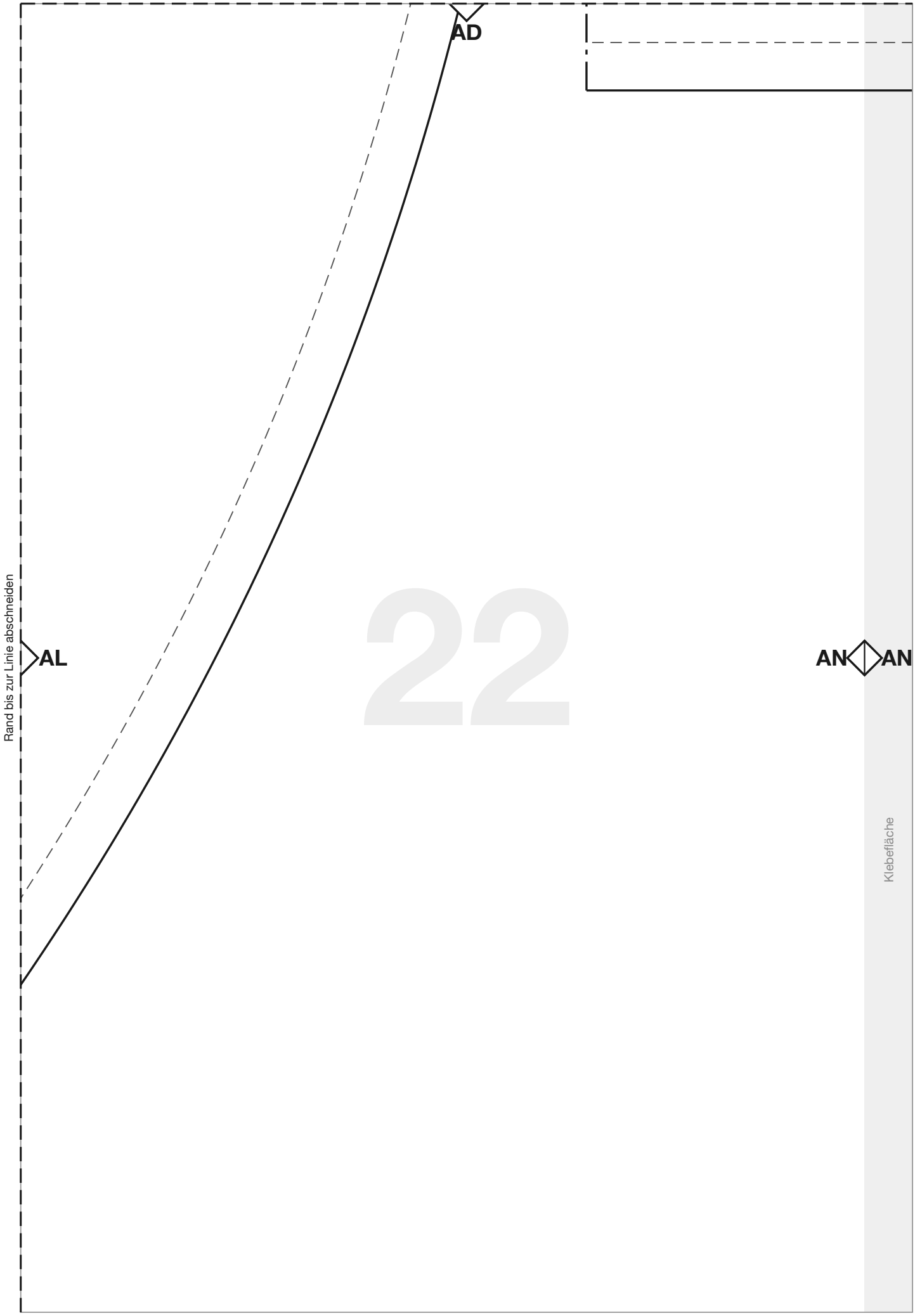


© 2026 Das Haustiermode-Business · Verkaufslizenz inklusive: Alles, was du aus diesen Schnittmustern nähst, darfst du verkaufen.

**AF**

an das nächste Teil

Rand bis zur Linie abschneiden

**AN**

23

**AO** **AO**

Klebefläche

© 2026 Das Haustiermode-Business · Verkaufslizenz inklusive: Alles, was du aus diesen Schnittmustern nähst, darfst du verkaufen.




© 2026 Das Haustiermode-Business · Verkaufslizenz inklusive: Alles, was du aus diesen Schnittmustern nähst, darfst du verkaufen.

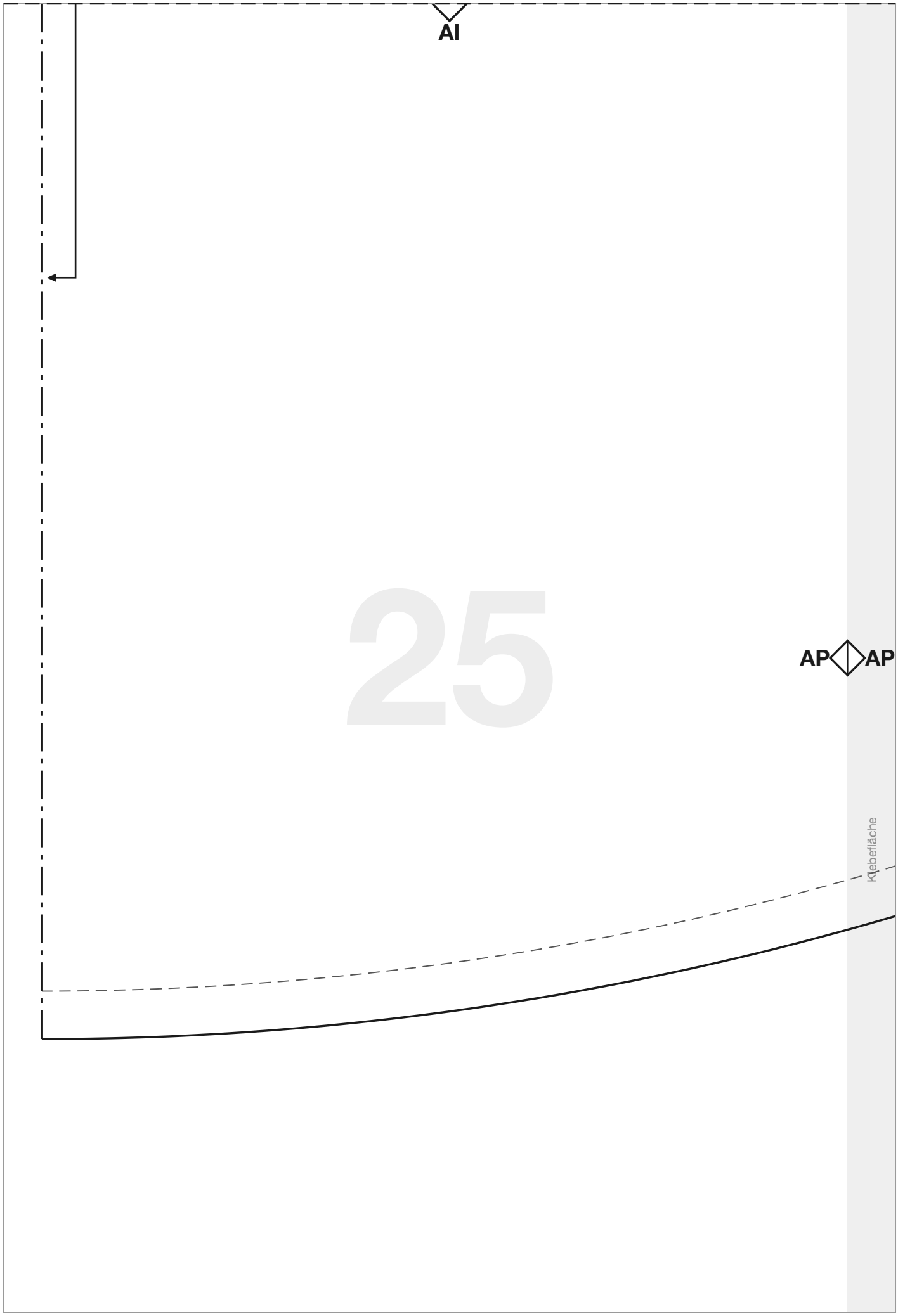


© 2026 Das Haustiermode-Business · Verkaufslizenz inklusive: Alles, was du aus diesen Schnittmustern nähst, darfst du verkaufen.

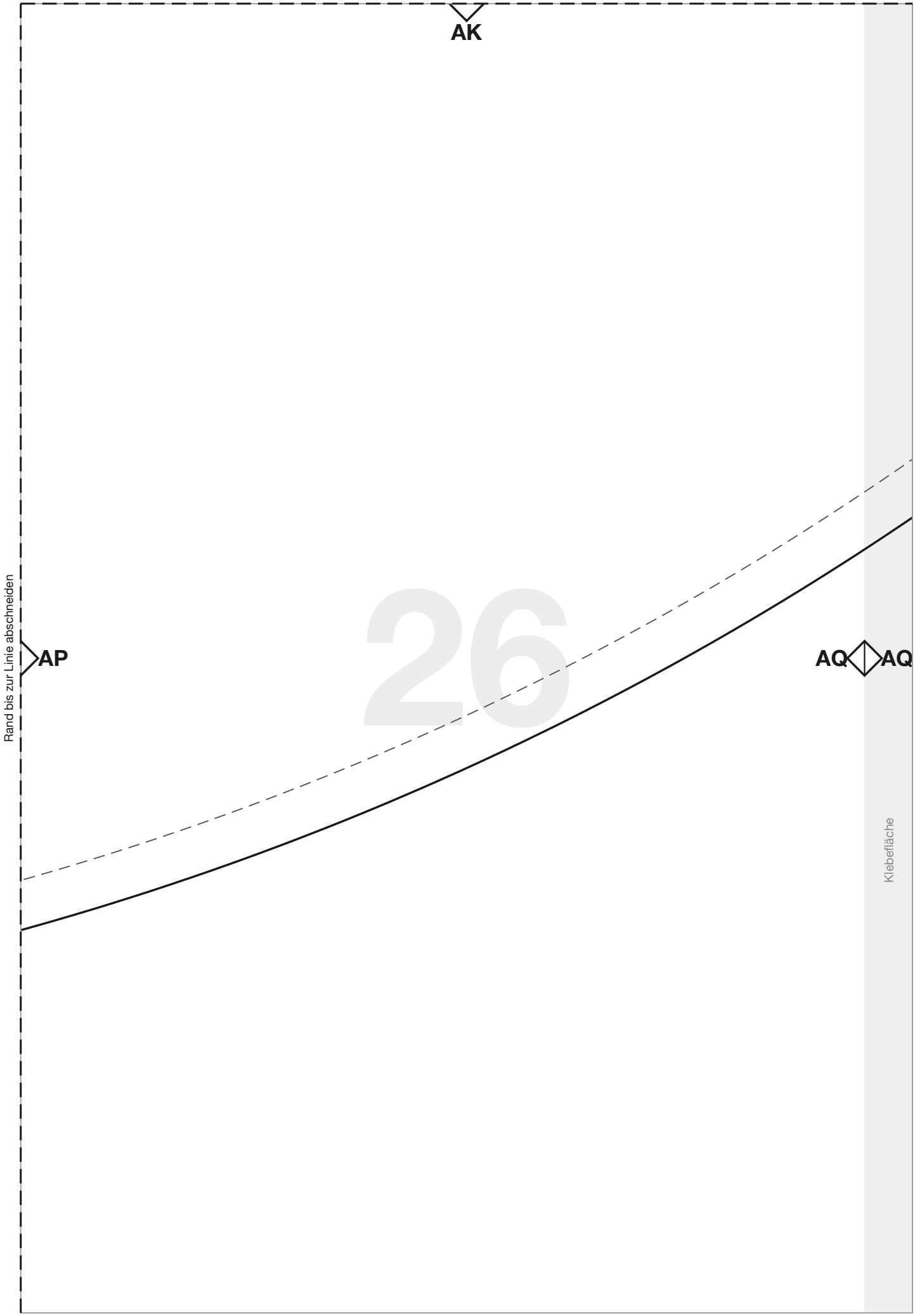


© 2026 Das Haustiermode-Business · Verkaufslizenz inklusive: Alles, was du aus diesen Schnittmustern nähst, darfst du verkaufen.

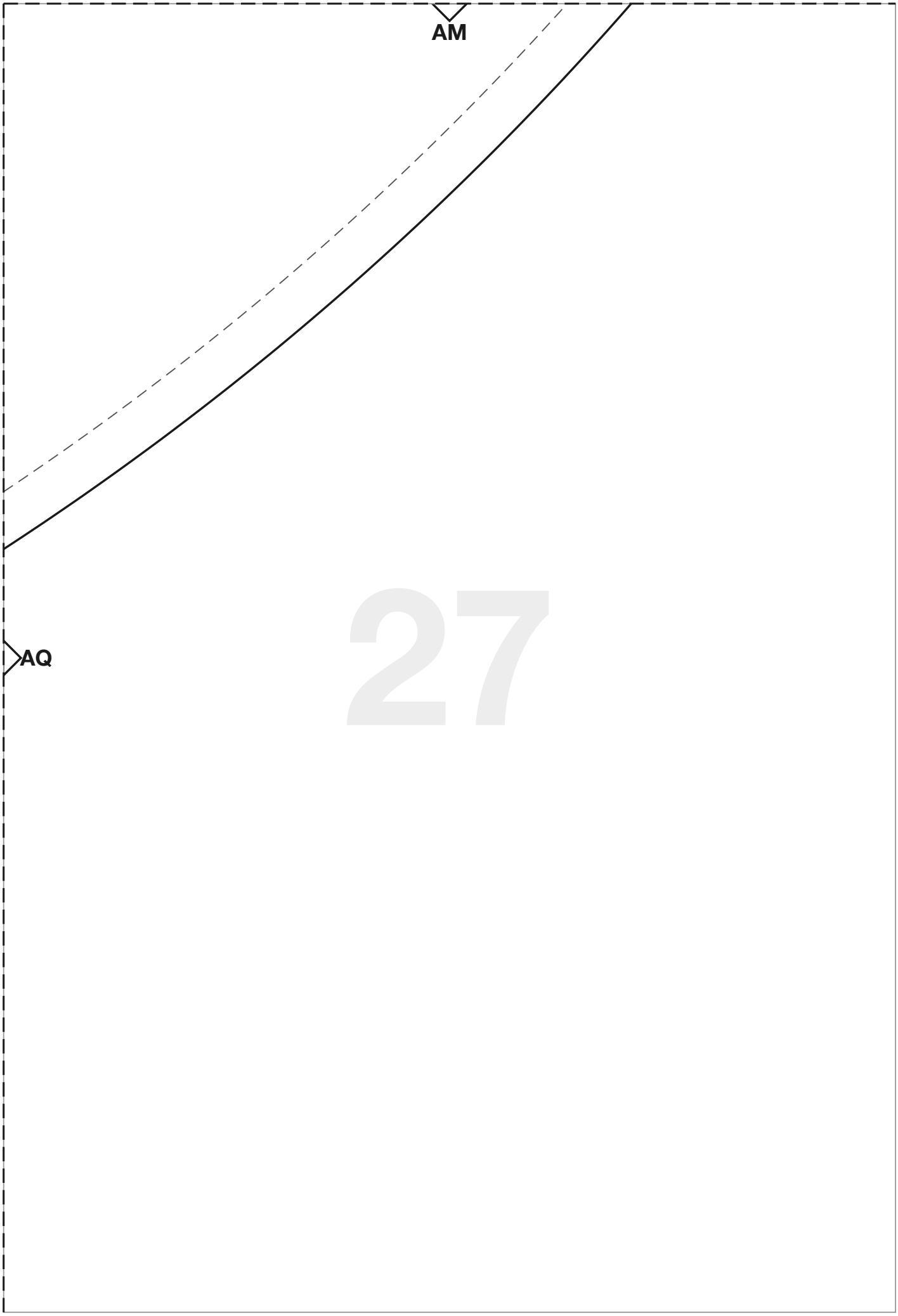


© 2026 Das Haustiermode-Business · Verkaufslizenz inklusive: Alles, was du aus diesen Schnittmustern nähst, darfst du verkaufen.