Henley-Shirt

Schnittmuster · Größe XXL

Brustumfang 56–66 cm · Halsumfang ca. 45 cm · Rückenlänge ca. 51 cm

Drucke alle Seiten mit 100 % („Tatsächliche Größe“), nicht „An Seite anpassen“. A4, Hochformat. Schwarzweiß reicht.

Montageplan: 8 Blätter, Buchstabe an Buchstabe kleben

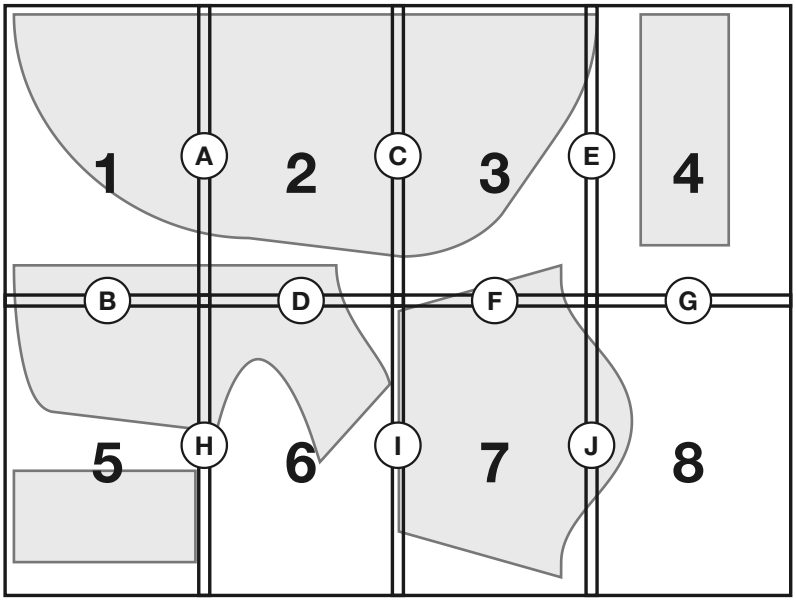

Testquadrat

10 × 10 cm

Zuerst: Testquadrat prüfen

Druck diese Seite mit 100 % und leg ein Lineal an das rote Quadrat: Es muss 10 cm messen. Dann stimmt auch alles andere.

Schnittteile

Rückenteil: 1× im Stoffbruch zuschneiden

Bauchteil: 1× im Stoffbruch zuschneiden

Ärmel: 2× zuschneiden (gegengleich)

Knopfleiste: 2× zuschneiden

Halsbündchen: 1× im Stoffbruch zuschneiden

Linien

Schnittlinie (Nahtzugabe 1 cm inklusive)

Nähnlinie

Stoffbruch: an den Stoffbruch legen

Passzeichen

Fadenlauf: parallel zur Webkante

So setzt du das Schnittmuster zusammen

1. Druck zuerst nur diese Seite und miss das Testquadrat. Stimmt es, druck die übrigen Seiten.
2. Schneide bei jedem Blatt den Rand ab, wo „Rand bis zur Linie abschneiden“ steht (links und oben).
3. Leg das Blatt auf die graue Klebefläche des Nachbarblatts, Buchstabe an Buchstabe (A an A, B an B), so dass die Linien weiterlaufen, und kleb es fest.
4. Schneide die Teile an der durchgezogenen Linie aus. Die Nahtzugabe von 1 cm ist schon drin.

© 2026 Das Haustiermode-Business · Verkaufslizenz inklusive: Alles, was du aus diesen Schnittmustern nähst, darfst du verkaufen.

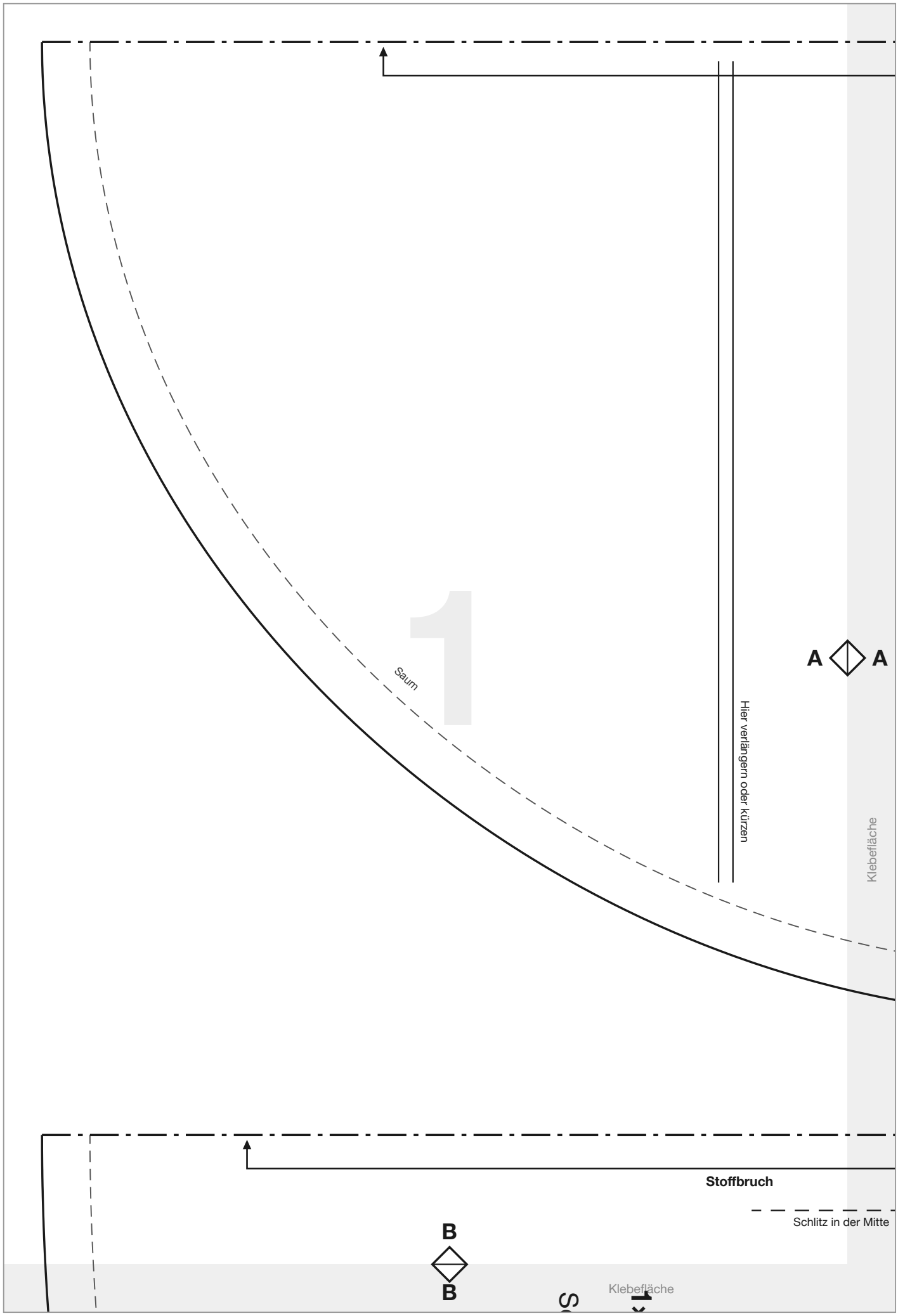

© 2026 Das Haustiermode-Business · Verkaufslizenz inklusive: Alles, was du aus diesen Schnittmustern nähst, darfst du verkaufen.

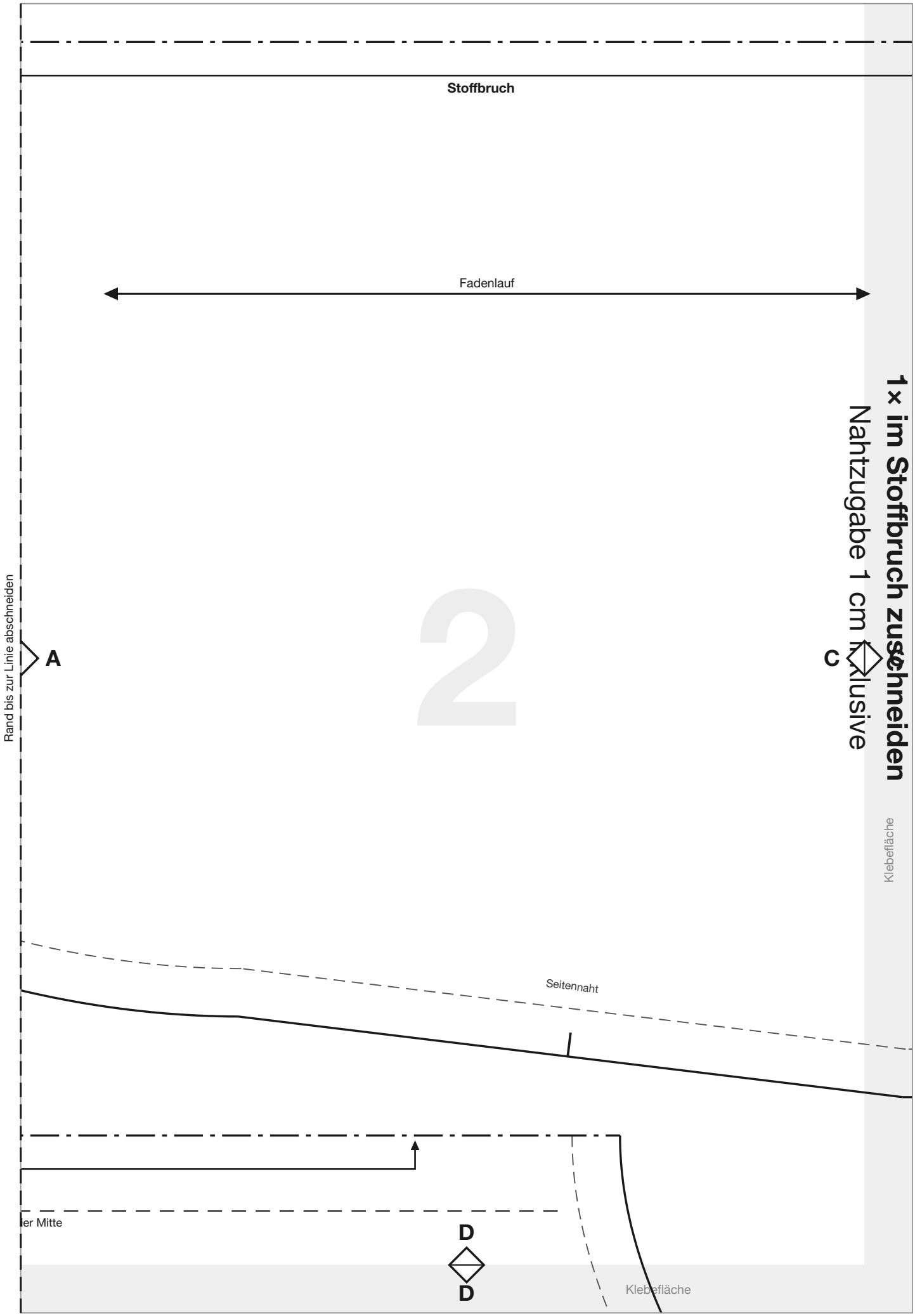

© 2026 Das Haustiermode-Business · Verkaufslizenz inklusive: Alles, was du aus diesen Schnittmustern nähst, darfst du verkaufen.

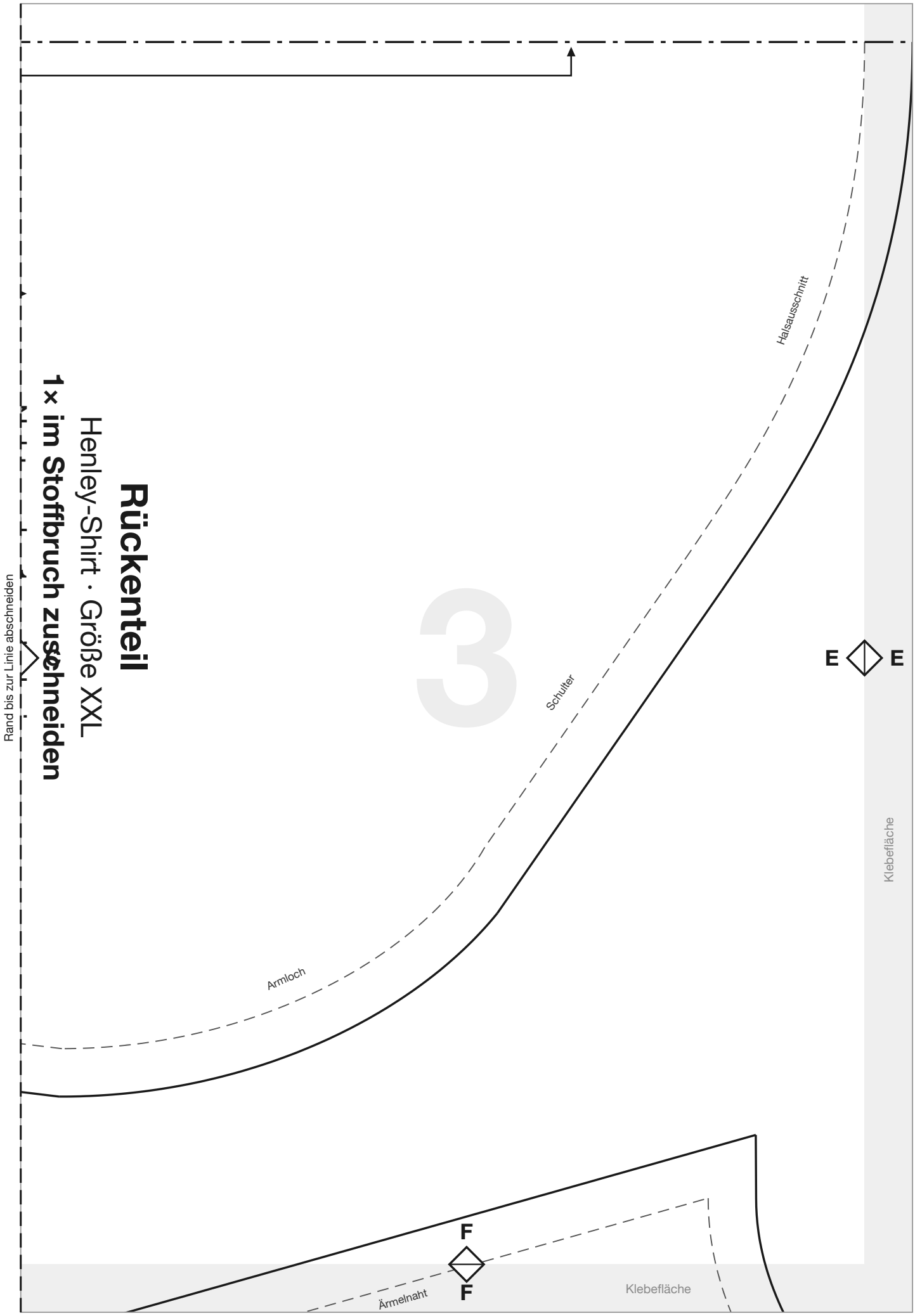

© 2026 Das Haustiermode-Business · Verkaufslizenz inklusive: Alles, was du aus diesen Schnittmustern nähst, darfst du verkaufen.

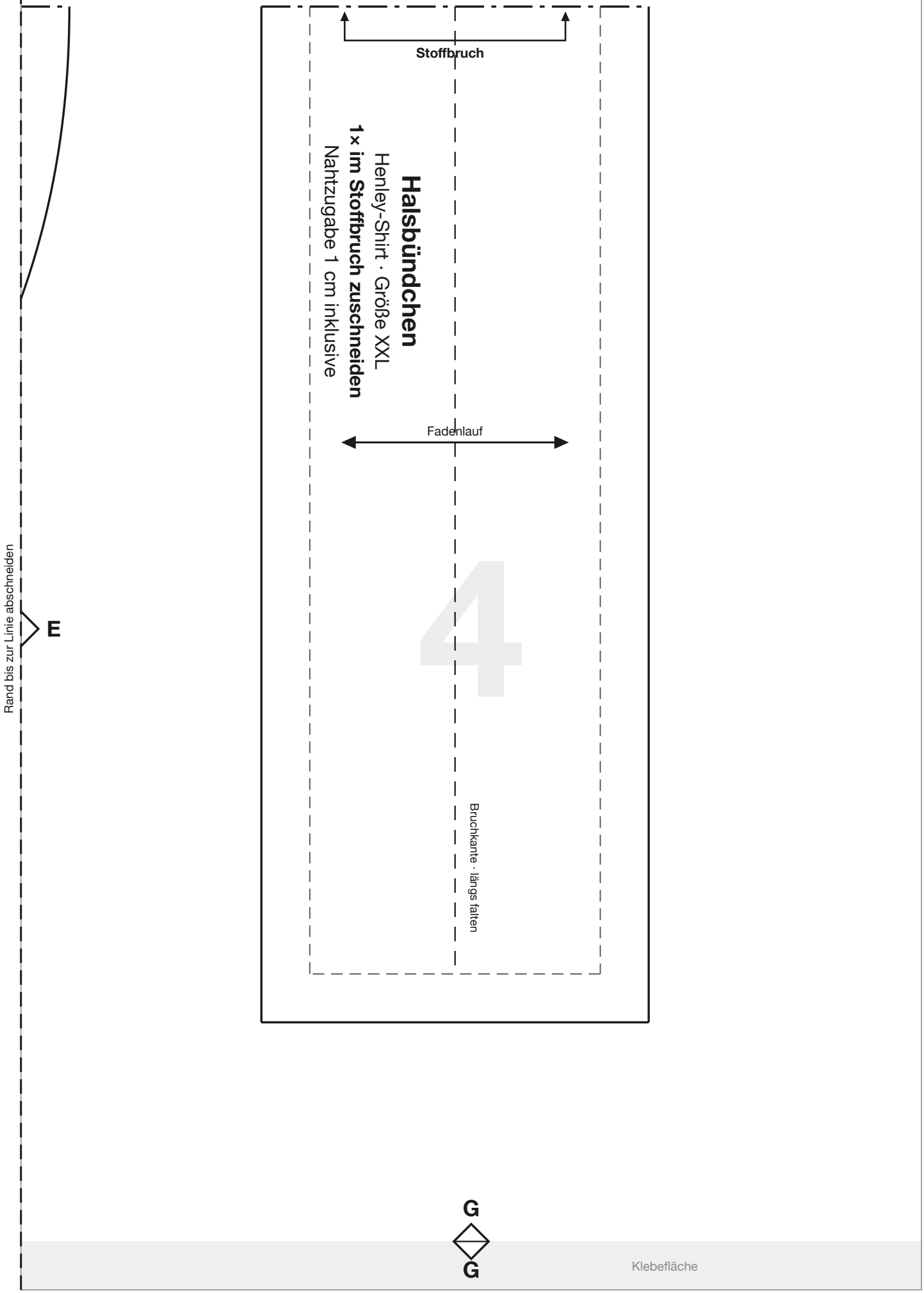

© 2026 Das Haustiermode-Business · Verkaufslizenz inklusive: Alles, was du aus diesen Schnittmustern nähst, darfst du verkaufen.

Klebefläche

H H

Bauchteil

Henley-Shirt · Größe XXL

1× im Stoffbruch zuschneiden

Nahtzugabe 1 cm inklusive

Schlitz im Stoffbruch einschneiden

B

Rand bis zur Linie abschneiden

Saum

5

Knopfleiste

Henley-Shirt · Größe XXL

2× zuschneiden

Nahtzugabe 1 cm inklusive

längs in der Mitte falten

Halsausschnitt

Fadenlauf

Schlitzende

© 2026 Das Haustiermode-Business · Verkaufslizenz inklusive: Alles, was du aus diesen Schnittmustern nähst, darfst du verkaufen.

Rand bis zur Linie abschneiden

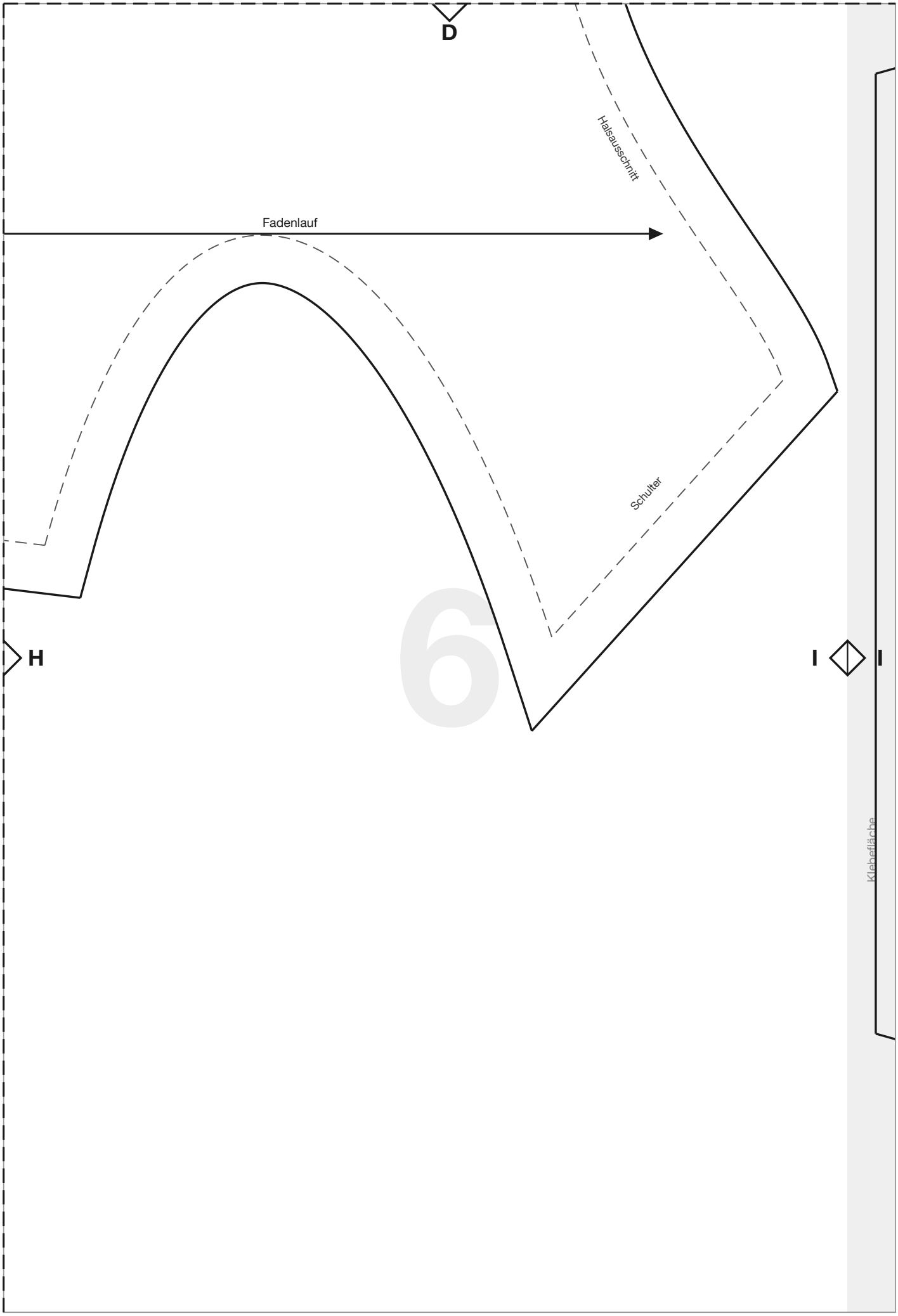

© 2026 Das Haustiermode-Business · Verkaufslizenz inklusive: Alles, was du aus diesen Schnittmustern nähst, darfst du verkaufen.

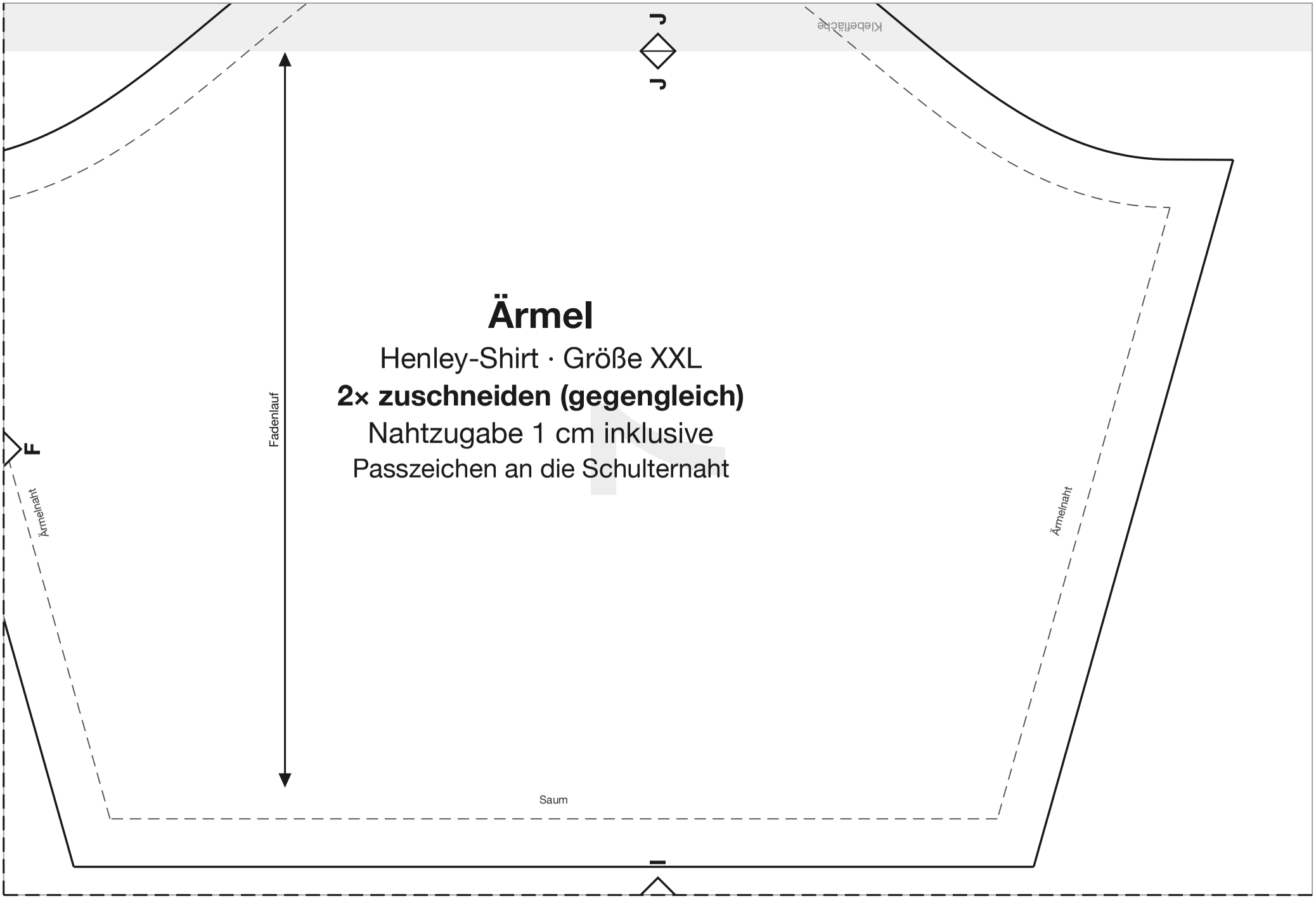

Ärmel

Henley-Shirt · Größe XXL

2× zuschneiden (gegengleich)

Nahtzugabe 1 cm inklusive

Passzeichen an die Schulternaht

© 2026 Das Haustiermode-Business · Verkaufslizenz inklusive: Alles, was du aus diesen Schnittmustern nähst, darfst du verkaufen.

Rand bis zur Linie abschneiden

G

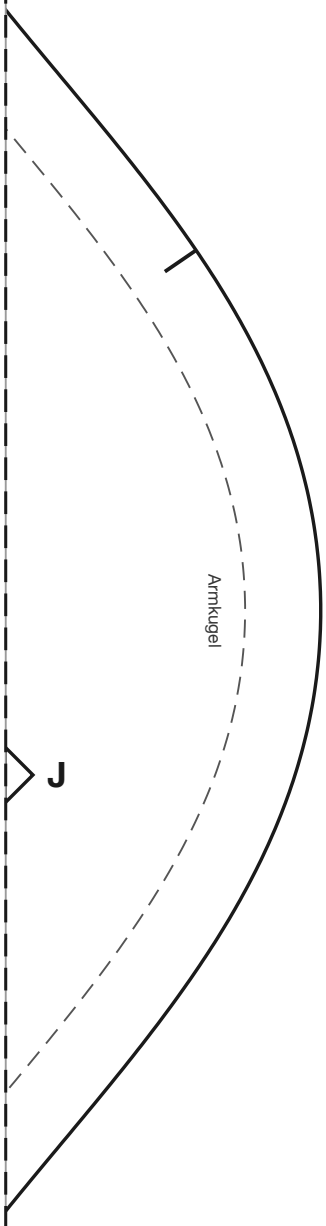

Rand bis zur Linie abschneiden

8

© 2026 Das Haustiermode-Business · Verkaufslizenz inklusive: Alles, was du aus diesen Schnittmustern nähst, darfst du verkaufen.