Halstuch (Bandana)

Schnittmuster · Größe L

Brustumfang 43–49 cm · Halsumfang ca. 35 cm · Rückenlänge ca. 38 cm

Drucke alle Seiten mit 100 % („Tatsächliche Größe“), nicht „An Seite anpassen“. A4, Hochformat. Schwarzweiß reicht.

Montageplan: 3 Blätter, Buchstabe an Buchstabe kleben

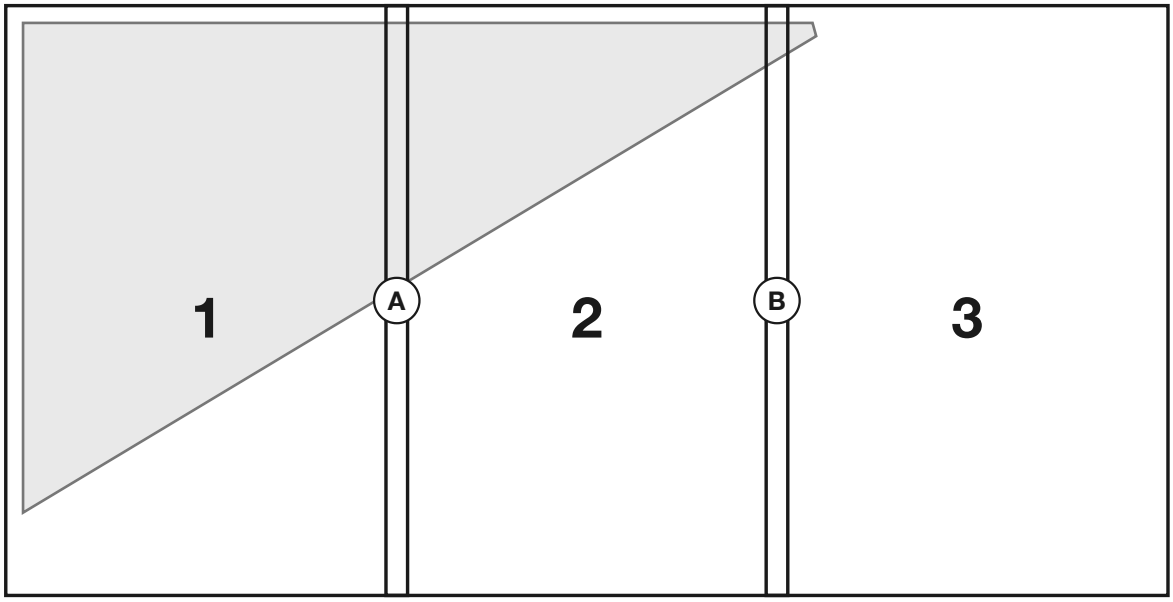

Testquadrat

10 × 10 cm

Zuerst: Testquadrat prüfen

Druck diese Seite mit 100 % und leg ein Lineal an das rote Quadrat: Es muss 10 cm messen. Dann stimmt auch alles andere.

Schnittteile

Halstuch: 1× im Stoffbruch zuschneiden

Linien

- Schnittlinie (Nahtzugabe 1 cm inklusive)
- Nähline
- Stoffbruch: an den Stoffbruch legen
- Passzeichen
- Fadenlauf: parallel zur Webkante

So setzt du das Schnittmuster zusammen

1. Druck zuerst nur diese Seite und miss das Testquadrat. Stimmt es, druck die übrigen Seiten.
2. Schneide bei jedem Blatt den Rand ab, wo „Rand bis zur Linie abschneiden“ steht (links und oben).
3. Leg das Blatt auf die graue Klebefläche des Nachbarblatts, Buchstabe an Buchstabe (A an A, B an B), so dass die Linien weiterlaufen, und kleb es fest.
4. Schneide die Teile an der durchgezogenen Linie aus. Die Nahtzugabe von 1 cm ist schon drin.

© 2026 Das Haustiermode-Business · Verkaufslizenz inklusive: Alles, was du aus diesen Schnittmustern nähst, darfst du verkaufen.

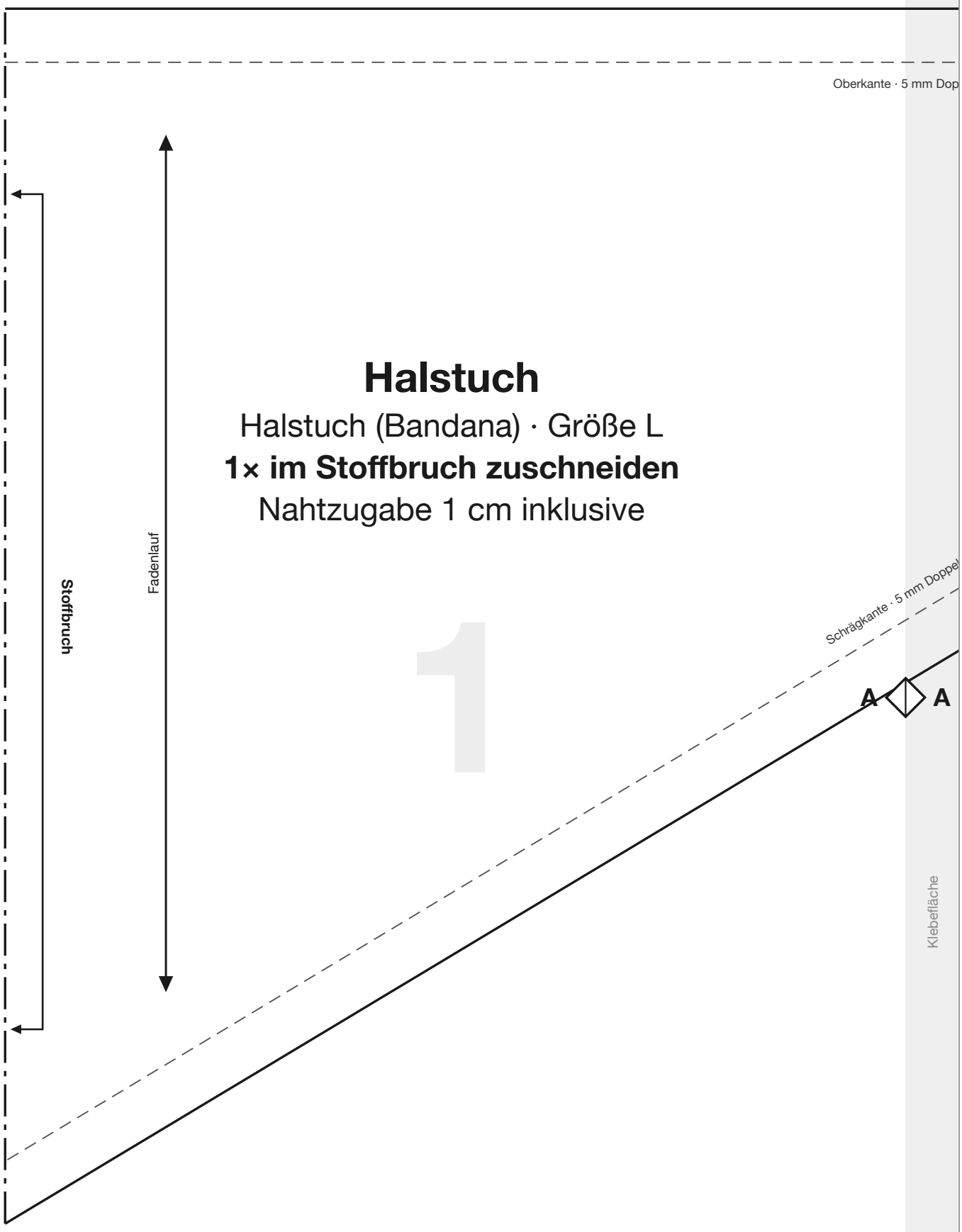

Halstuch

Halstuch (Bandana) · Größe L

1× im Stoffbruch zuschneiden

Nahtzugabe 1 cm inklusive

© 2026 Das Haustiermode-Business · Verkaufslizenz inklusive: Alles, was du aus diesen Schnittmustern nähst, darfst du verkaufen.

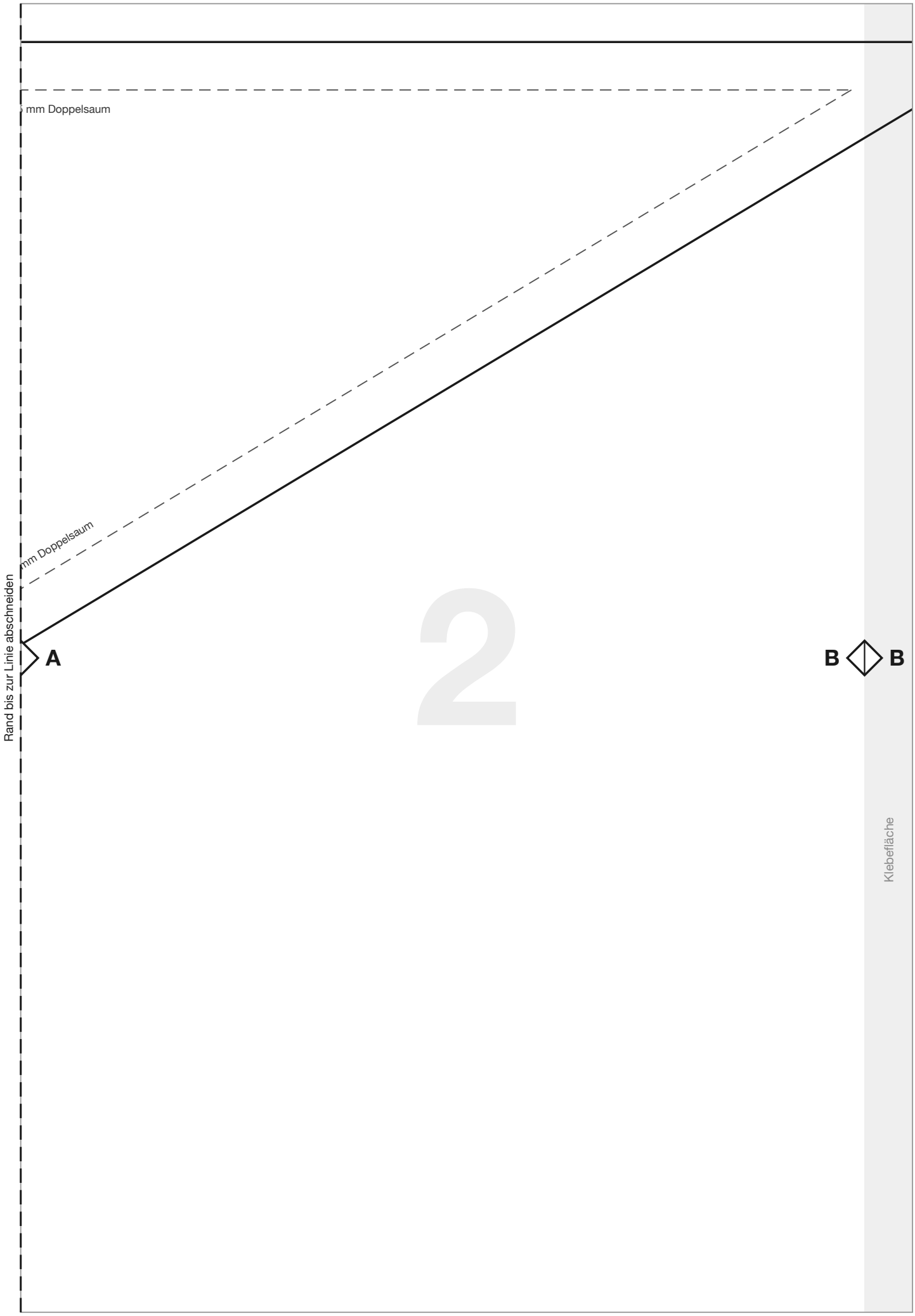

© 2026 Das Haustiermode-Business · Verkaufslizenz inklusive: Alles, was du aus diesen Schnittmustern nähst, darfst du verkaufen.

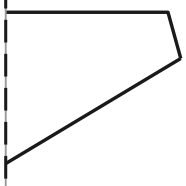

Rand bis zur Linie abschneiden

B

3

© 2026 Das Haustiermode-Business · Verkaufslizenz inklusive: Alles, was du aus diesen Schnittmustern nähst, darfst du verkaufen.