Bomberjacke

Schnittmuster · Größe 3XL

Brustumfang 66–72 cm · Halsumfang ca. 49 cm · Rückenlänge ca. 57 cm

Drucke alle Seiten mit 100 % („Tatsächliche Größe“), nicht „An Seite anpassen“. A4, Hochformat. Schwarzweiß reicht.

Montageplan: 12 Blätter, Buchstabe an Buchstabe kleben

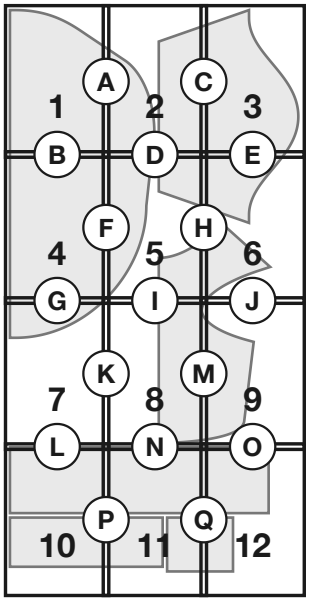

Testquadrat

10 × 10 cm

Zuerst: Testquadrat prüfen

Druck diese Seite mit 100 % und leg ein Lineal an das rote Quadrat: Es muss 10 cm messen. Dann stimmt auch alles andere.

Schnittteile

Rückenteil: 2× zuschneiden (gegengleich)

Brustteil: 1× im Stoffbruch zuschneiden

Bündchenkragen: 2× im Stoffbruch aus Bündchenstoff zuschneiden (außen und innen)

Saumbündchen: 1× im Stoffbruch aus Bündchenstoff zuschneiden

Ärmel: 2× zuschneiden (gegengleich)

Ärmelbündchen: 2× im Stoffbruch zuschneiden

Linien

- Schnittlinie (Nahtzugabe 1 cm inklusive)
- Nähline
- Stoffbruch: an den Stoffbruch legen
- Passzeichen
- Fadenlauf: parallel zur Webkante

So setzt du das Schnittmuster zusammen

1. Druck zuerst nur diese Seite und miss das Testquadrat. Stimmt es, druck die übrigen Seiten.
2. Schneide bei jedem Blatt den Rand ab, wo „Rand bis zur Linie abschneiden“ steht (links und oben).
3. Leg das Blatt auf die graue Klebefläche des Nachbarblatts, Buchstabe an Buchstabe (A an A, B an B), so dass die Linien weiterlaufen, und kleb es fest.
4. Schneide die Teile an der durchgezogenen Linie aus. Die Nahtzugabe von 1 cm ist schon drin.

© 2026 Das Haustiermode-Business · Verkaufslizenz inklusive: Alles, was du aus diesen Schnittmustern nähst, darfst du verkaufen.

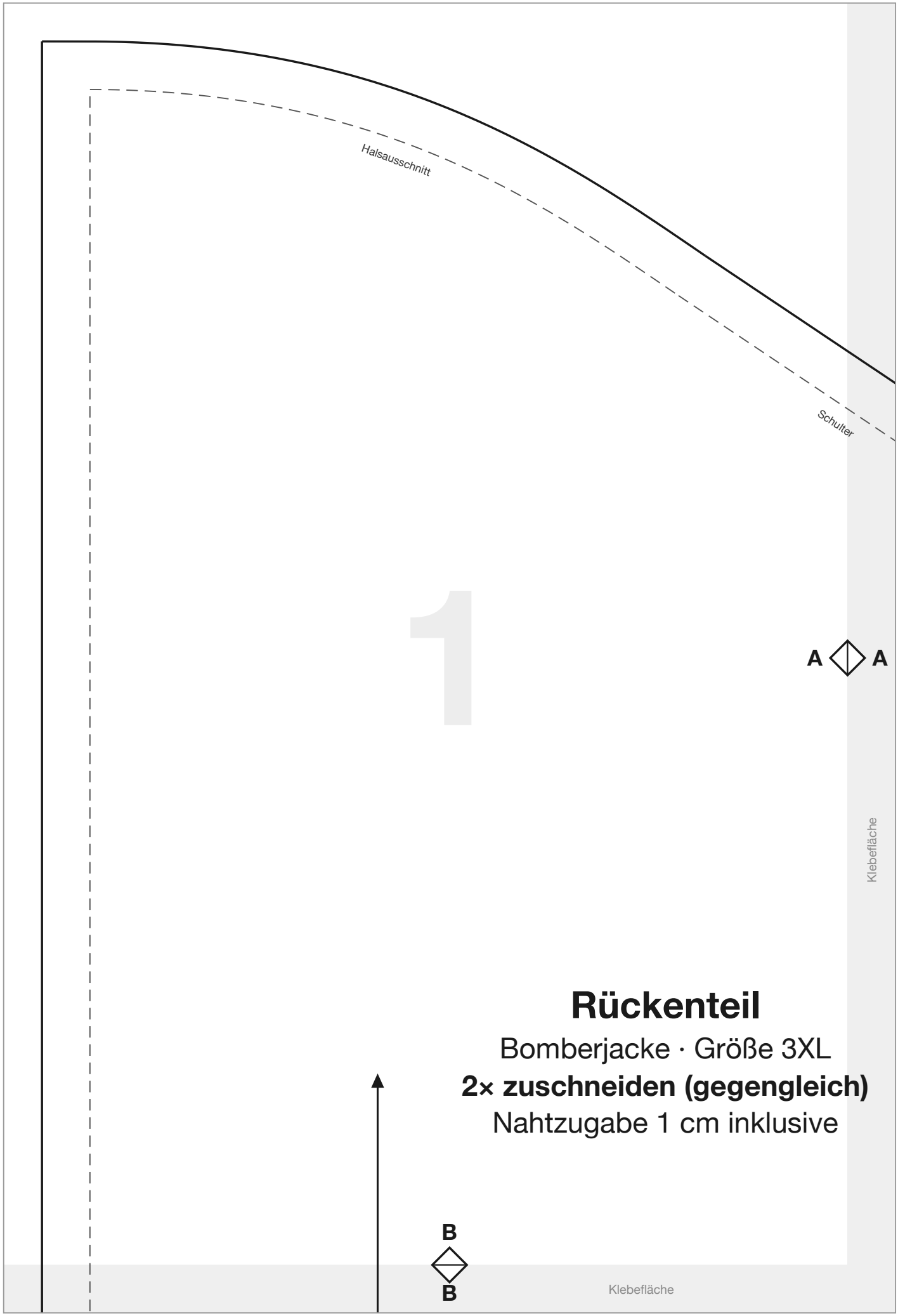

Rückenteil

Bomberjacke · Größe 3XL

2× zuschneiden (gegengleich)

Nahtzugabe 1 cm inklusive

© 2026 Das Haustiermode-Business · Verkaufslizenz inklusive: Alles, was du aus diesen Schnittmustern nähst, darfst du verkaufen.

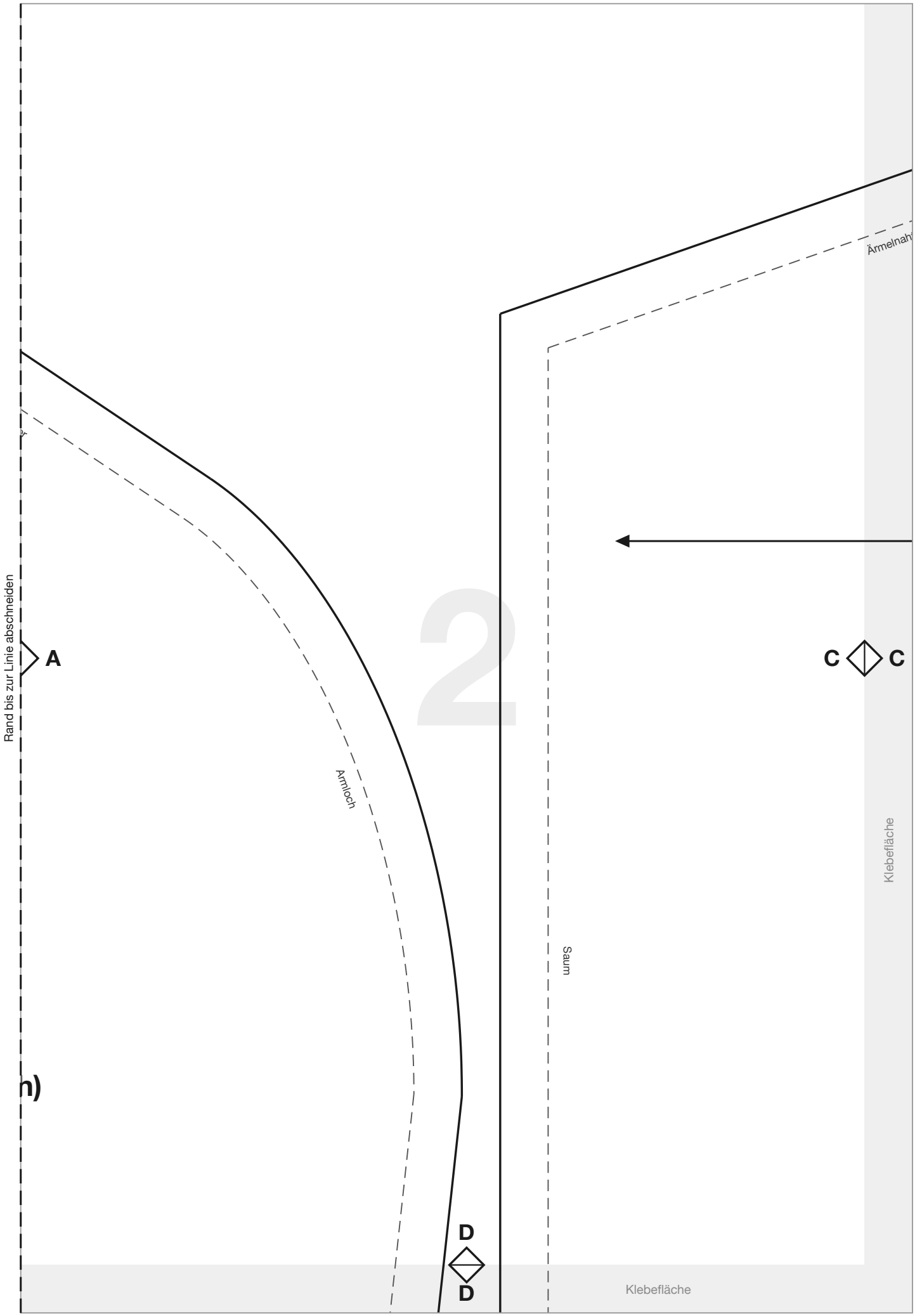

© 2026 Das Haustiermode-Business · Verkaufslizenz inklusive: Alles, was du aus diesen Schnittmustern nähst, darfst du verkaufen.

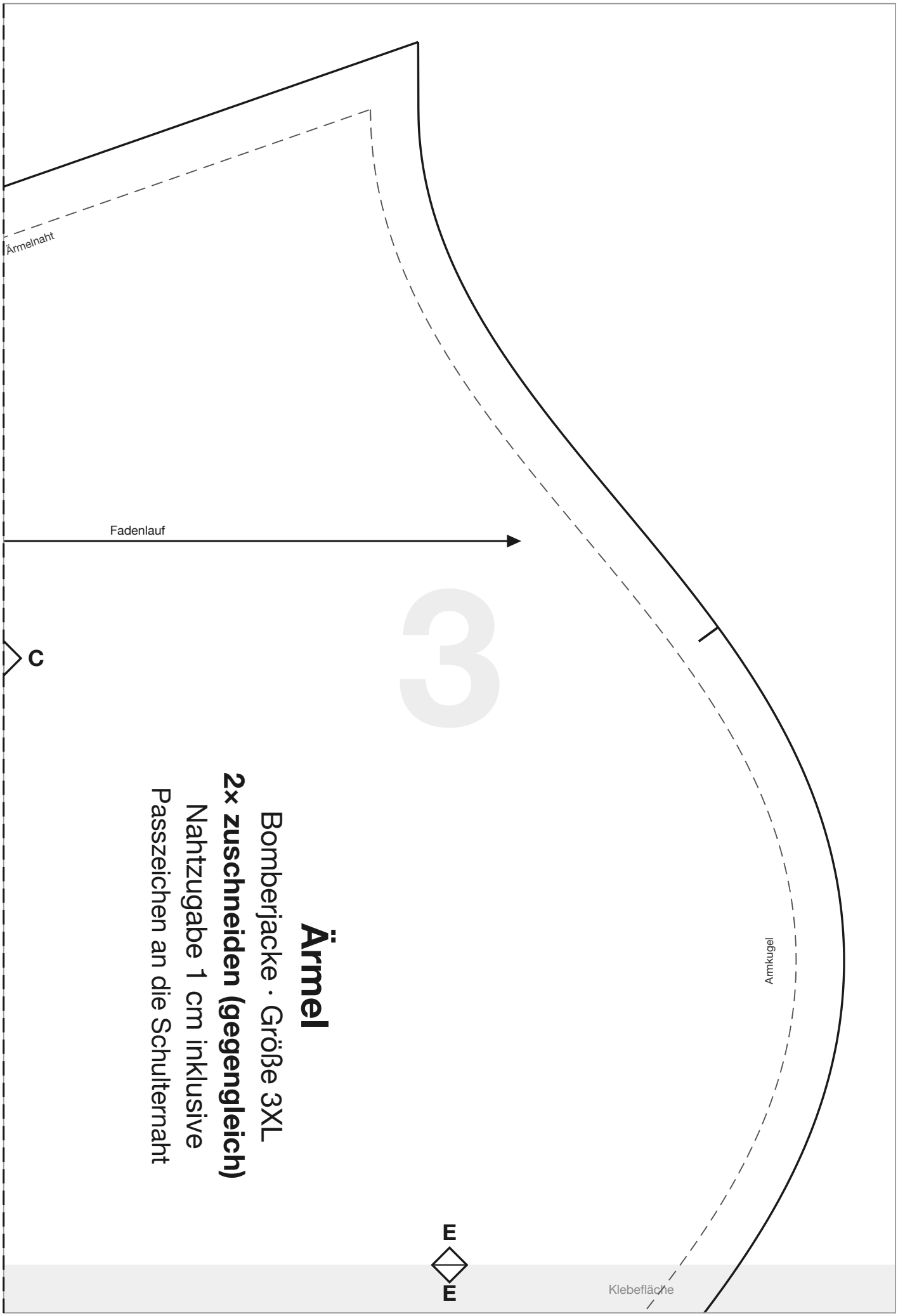

Ärmel

Bomberjacke · Größe 3XL

2× zuschneiden (gegengleich)

Nahtzugabe 1 cm inklusive

Passzeichen an die Schulternaht

© 2026 Das Haustiermode-Business · Verkaufslizenz inklusive: Alles, was du aus diesen Schnittmustern nähst, darfst du verkaufen.

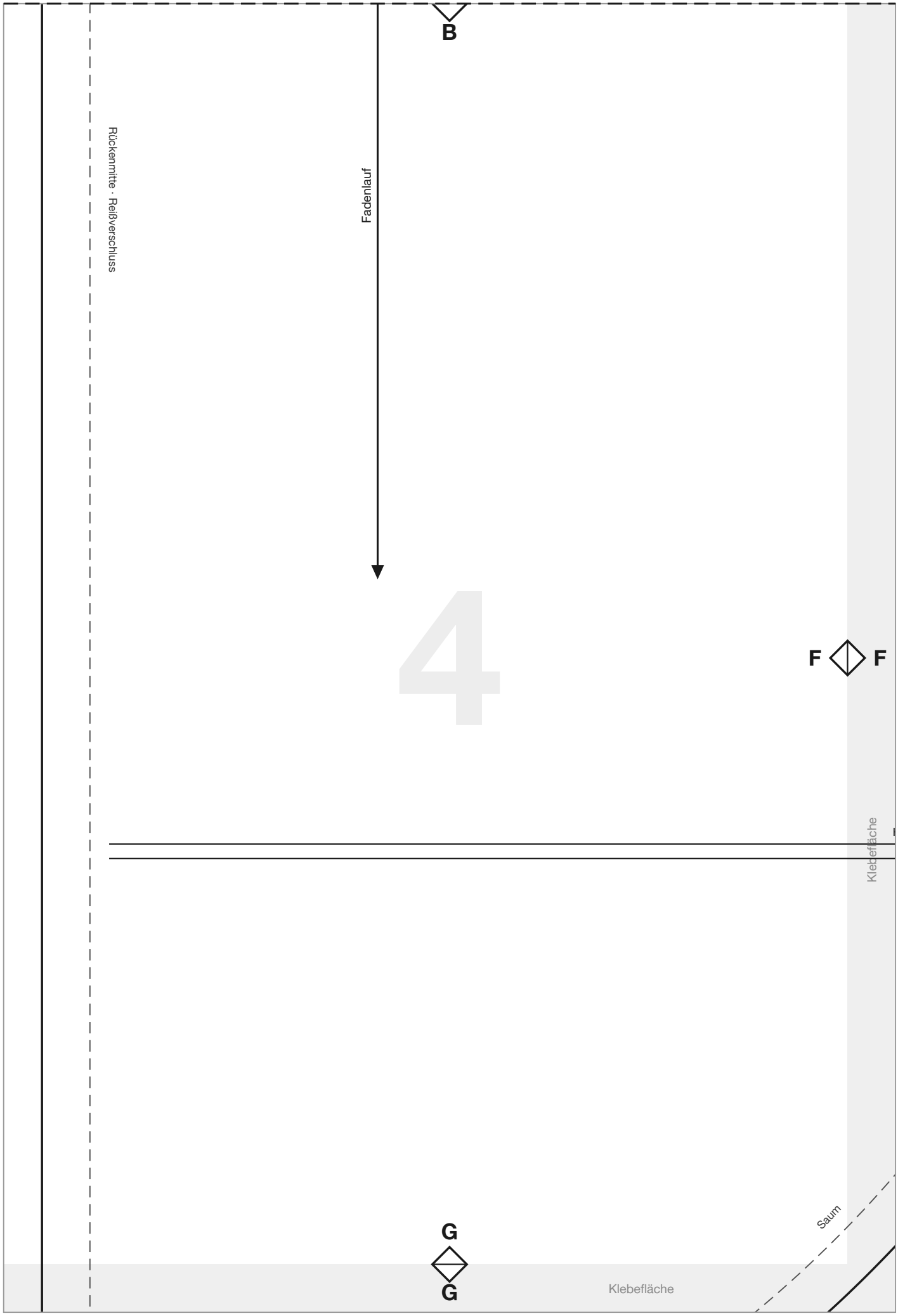

© 2026 Das Haustiermode-Business · Verkaufslizenz inklusive: Alles, was du aus diesen Schnittmustern nähst, darfst du verkaufen.

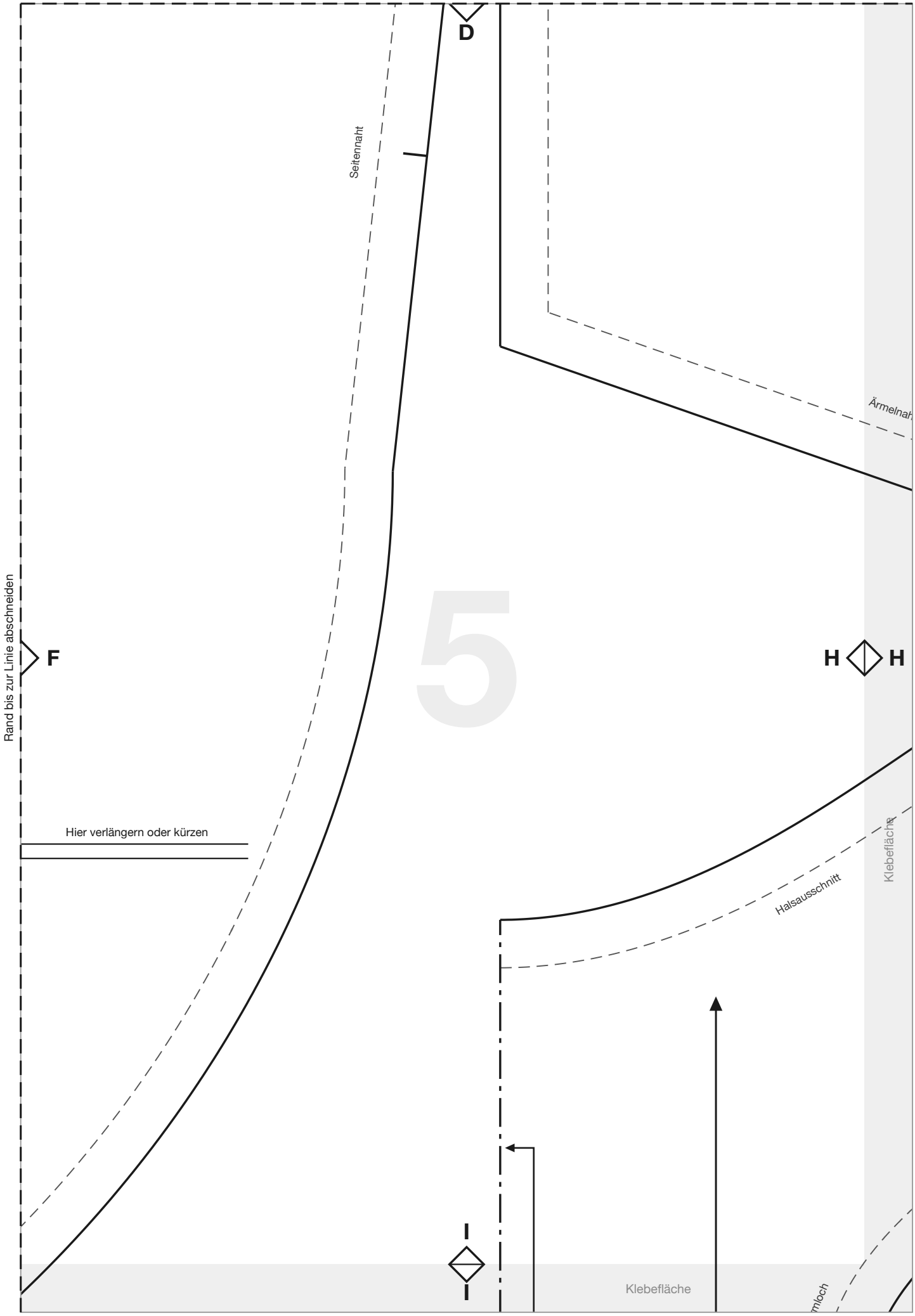

© 2026 Das Haustiermode-Business · Verkaufslizenz inklusive: Alles, was du aus diesen Schnittmustern nähst, darfst du verkaufen.

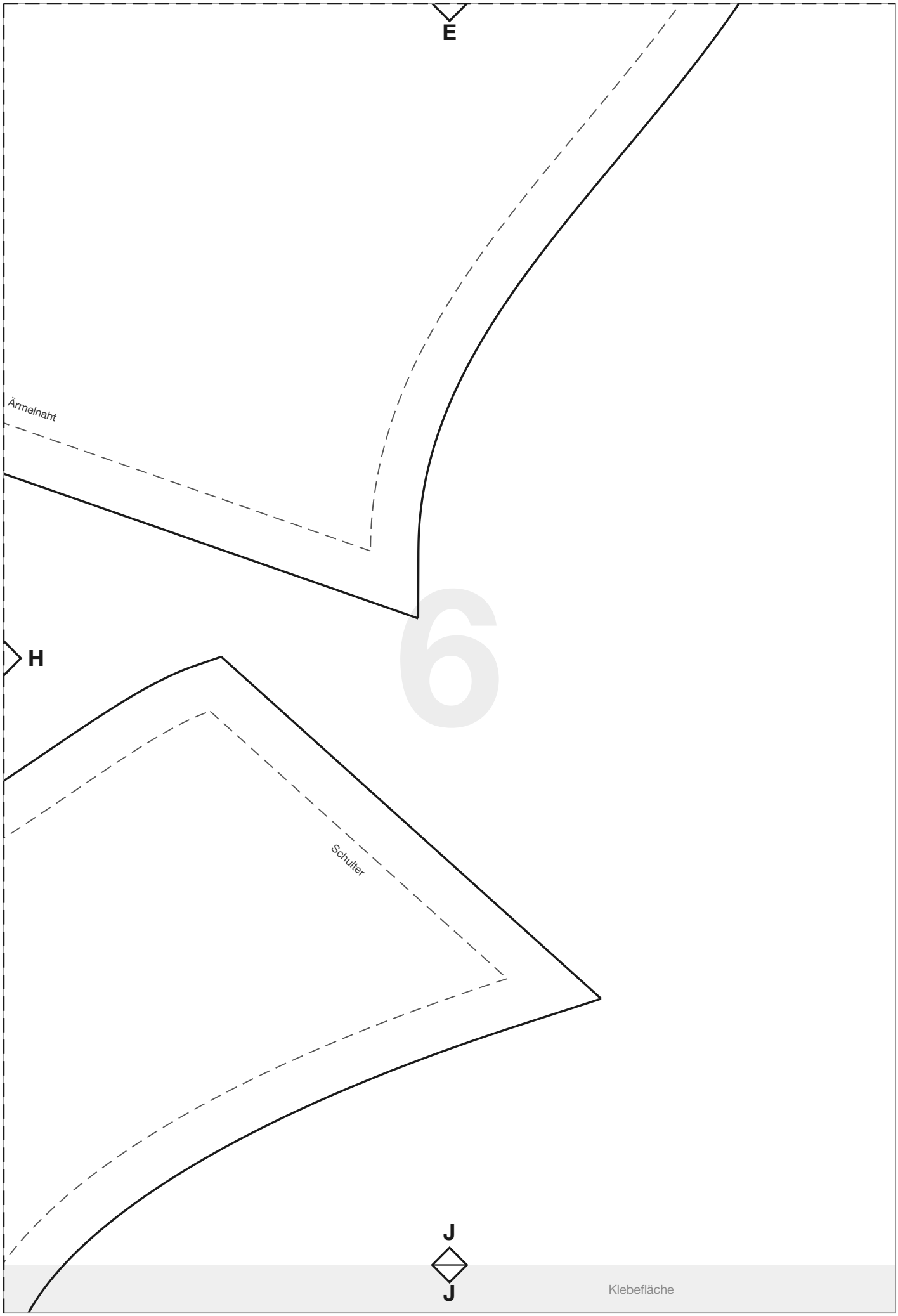

© 2026 Das Haustiermode-Business · Verkaufslizenz inklusive: Alles, was du aus diesen Schnittmustern nähst, darfst du verkaufen.

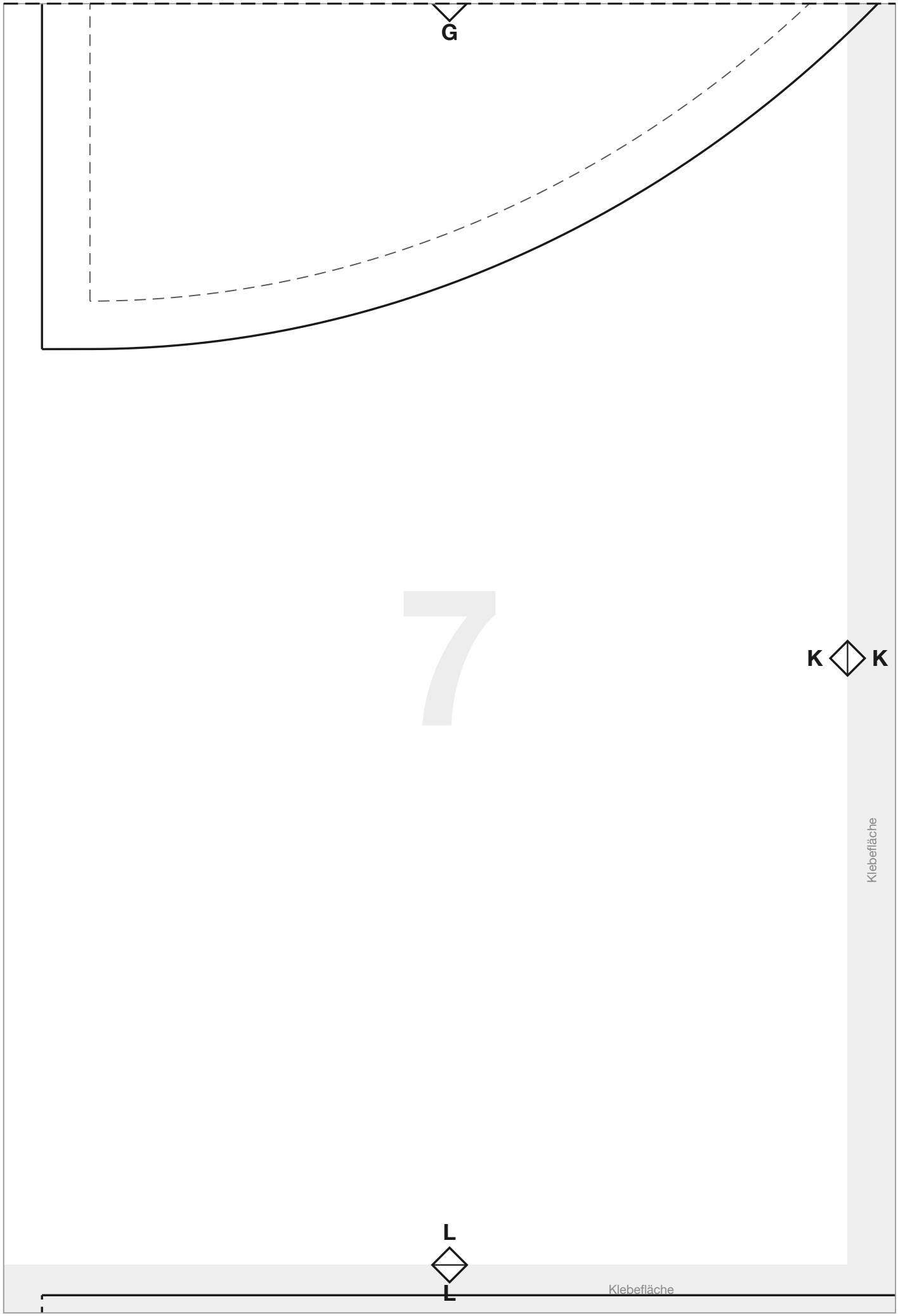

© 2026 Das Haustiermode-Business · Verkaufslizenz inklusive: Alles, was du aus diesen Schnittmustern nähst, darfst du verkaufen.

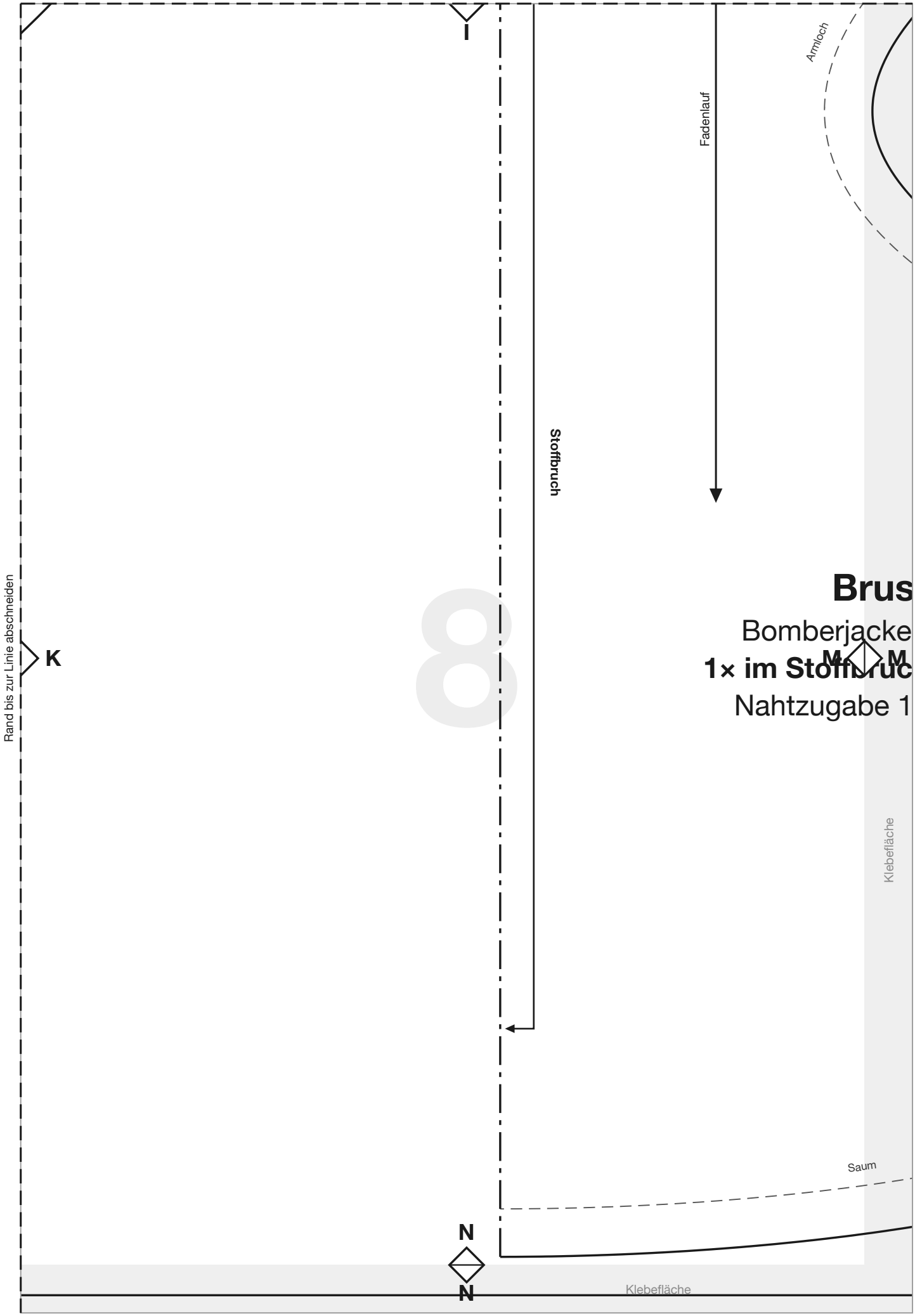

© 2026 Das Haustiermode-Business · Verkaufslizenz inklusive: Alles, was du aus diesen Schnittmustern nähst, darfst du verkaufen.

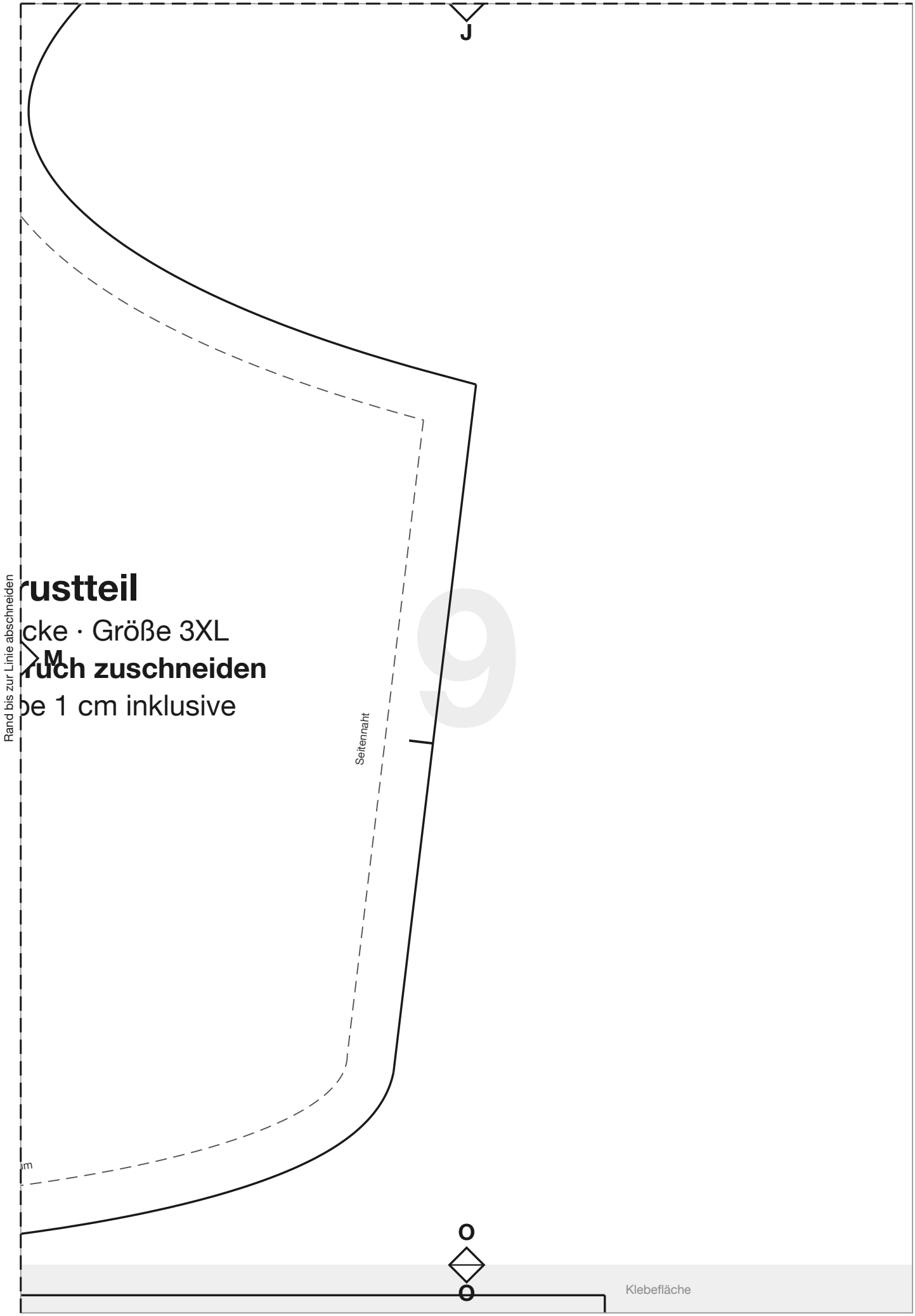

rustteil

cke · Größe 3XL

ruch zuschneiden

be 1 cm inklusive

© 2026 Das Haustiermode-Business · Verkaufslizenz inklusive: Alles, was du aus diesen Schnittmustern nähst, darfst du verkaufen.

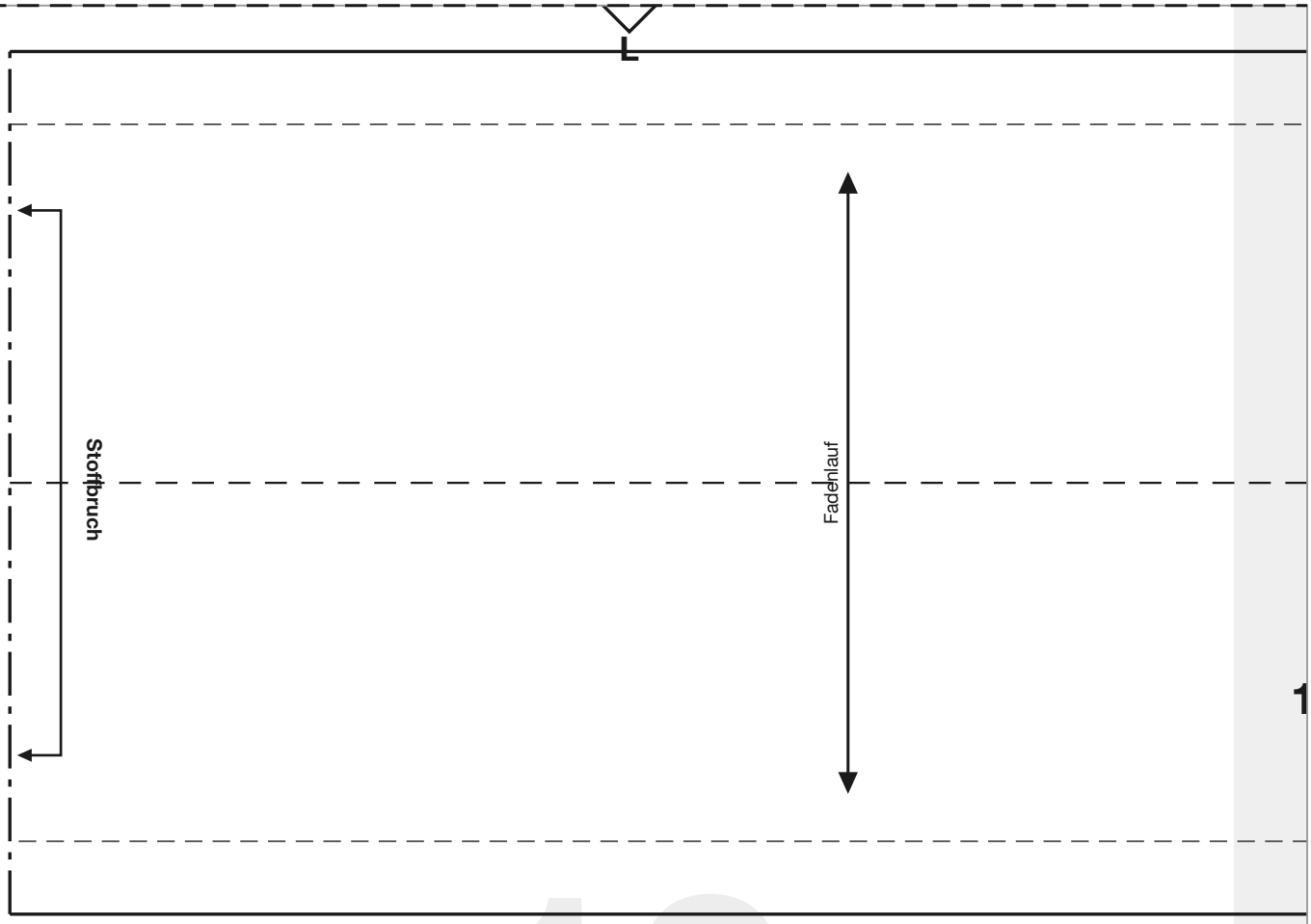

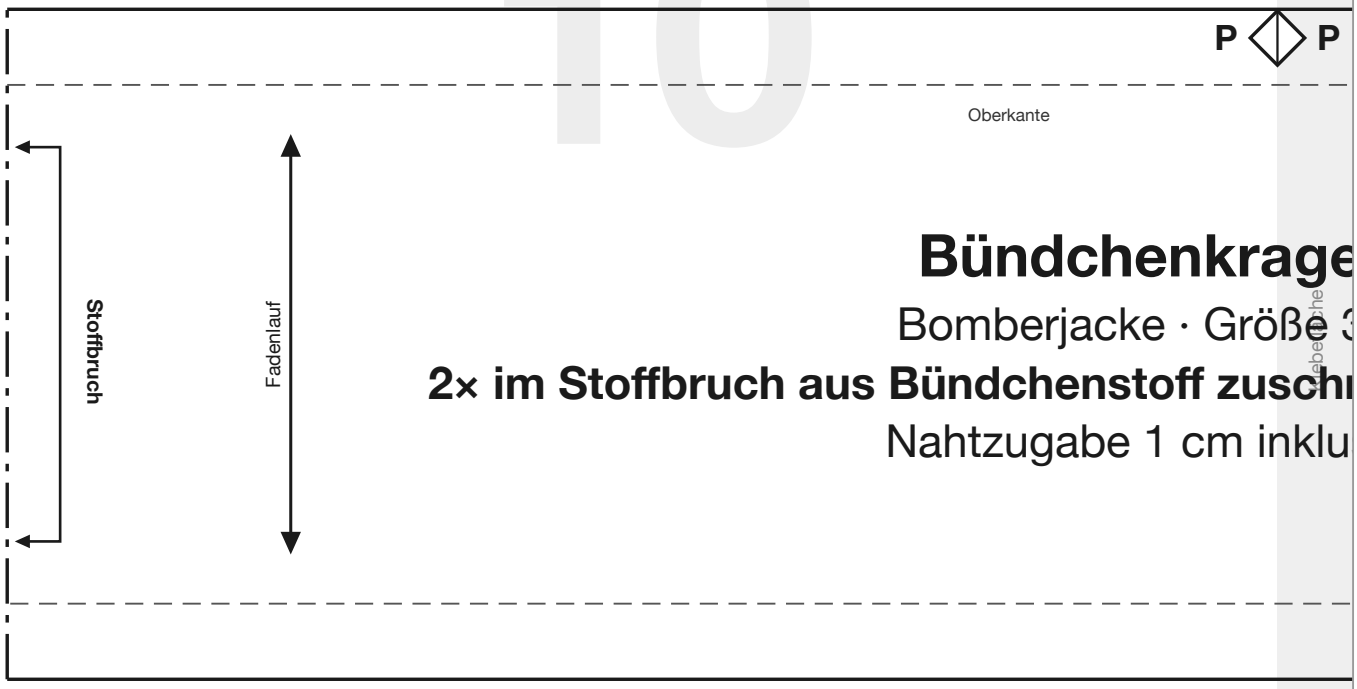

Bündchenkrage

Bomberjacke · Größe 3

2× im Stoffbruch aus Bündchenstoff zuschn

Nahtzugabe 1 cm inklu

© 2026 Das Haustiermode-Business · Verkaufslizenz inklusive: Alles, was du aus diesen Schnittmustern nähst, darfst du verkaufen.

N

an den Saum

Saumbündchen

Bomberjacke · Größe 3XL

1× im Stoffbruch aus Bündchenstoff zuschneiden

Nahtzugabe 1 cm inklusive

Rand bis zur Linie abschneiden

P

agen

ße 3XL

schneiden (außen und innen)

nklusive

Q Q

an den Saum

Stoffbruch

Fadenlauf

Klebefläche

Ärmelbün

Bomberjacke · G

2× im Stoffbruch z

Nahtzugabe 1 cr

© 2026 Das Haustiermode-Business · Verkaufslizenz inklusive: Alles, was du aus diesen Schnittmustern nähst, darfst du verkaufen.

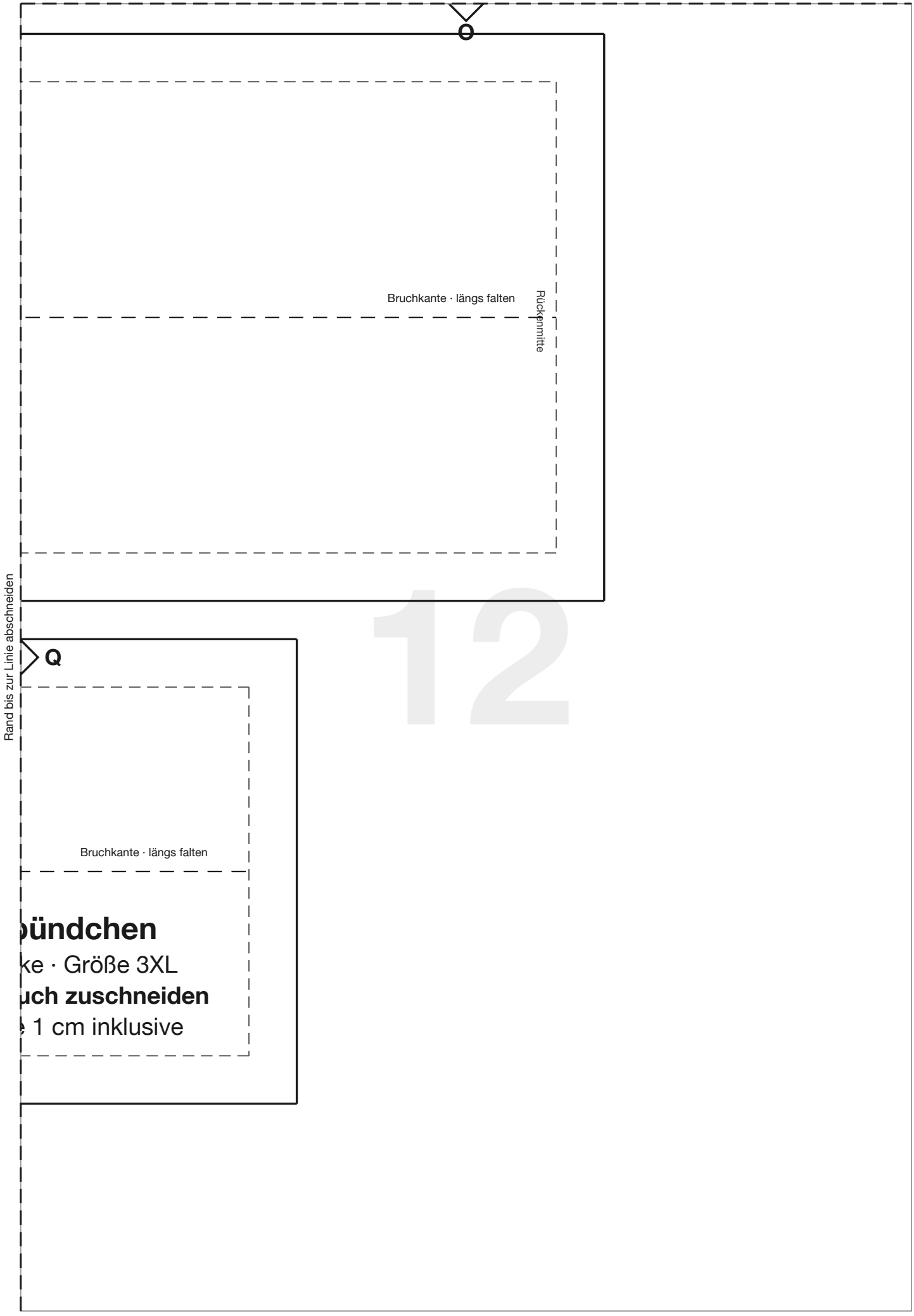

© 2026 Das Haustiermode-Business · Verkaufslizenz inklusive: Alles, was du aus diesen Schnittmustern nähst, darfst du verkaufen.